intelbras

Manual do usuário
Manual del usuario

IPR 1010

intelbras

IPR 1010
Porteiro residencial

Parabéns, você acaba de adquirir um produto com a qualidade e segurança Intelbras.

O porteiro residencial IPR 1010 permite conversar com quem está chamando, possuindo saídas para fechadura elétrica 12 V e para portão de garagem (NA), acionadas ao mesmo tempo por tecla única. Possui ainda entrada para botoeira e pode funcionar com até 3 extensões modelo 1010 EA. Além disso, é dotado de alarme antiviolação, que garante confiabilidade e segurança ao produto.

Índice

Português 2

1. Especificações técnicas 6
   1.1. Módulo interno 6
   1.2. Módulo externo 6
2. Características 7
3. Acessórios 7
4. Produto 8
   4.1. Módulo interno 8
   4.2. Módulo externo 9
5. Instalação 10
   5.1. Módulo interno (MI) 10
   5.2. Módulo externo (ME) 12
   5.3. Cabos/distância 13
   5.4. Altura de fixação do módulo externo (ME) 14
   5.5. Configuração dos jumpers 15
   5.6. Exemplos de instalação 17
   5.7. Extensões 18
6. Operação 18
   6.1. Conversar 18
   6.2. Acionamento da fechadura ou saída NA 19
   6.3. Sistema antiviolação (tamper) 19
   6.4. Ajuste de volume da campainha 19
   6.5. Não perturbe 20
7. Dúvidas frequentes 21

Termo de garantia 22

Espanhol 25

1. Especificaciones técnicas 27
1.1. Módulo interno 27
1.2. Módulo externo 27
2. Características 28
3. Accesorios 28
4. Producto 29
4.1. Módulo interno 29
4.2. Módulo externo 30
5. Instalación 31
5.1. Módulo interno (MI). 31
5.2. Módulo externo (ME) 33
5.3. Cables/distancia. 34
5.4. Altura de fijación del módulo externo (ME) 35
5.5. Configuración de los jumpers 36
5.6. Ejemplos de instalación 38
5.7. Extensiones 39
6. Operación 39
6.1. Conversar 39
6.2. Accionamiento de la cerradura o salida NA. 40
6.3. Sistema antiviolación (tamper) 40
6.4. Ajuste del volumen de la campana 40
6.5. No molestar. 41
7. Dudas frecuentes 42
Póliza de garantía 43
Término de garantía 45

Cuidados e segurança

- » Evite expor o módulo interno a fortes campos magnéticos, fortes impactos físicos, respingos de água ou outros líquidos e luz solar direta.
- » Não instale o porteiro próximo a amônia ou gases nocivos.
- » Não desmonte o produto, há risco de choque elétrico. Em caso de defeito, contate uma assistência técnica autorizada.
- » Não utilize detergente ou outro produto químico para limpar o porteiro.
- » Tenha cuidado ao passar o cabeamento. Evite fontes de ruído eletromagnético como: motores elétricos, cercas elétricas, entre outros.
- » Não instale o módulo interno ou o módulo externo próximo a fontes de ruído acústico intenso. Isso pode prejudicar a comunicação entre o módulo interno e o módulo externo.
- » Realize a instalação desse produto com a rede elétrica desenergizada.

1. Especificações técnicas

1.1. Módulo interno

Áudio	
Entrada de áudio	Microfone monofone
Saída de áudio	Cápsula receptora monofone
Áudio bidirecional	full duplex
Geral	
Alimentação	100-240 Vac 50-60 Hz
Consumo	Repouso: 0,8 W | Uso: ≤ 2 W
Ambiente de operação	Temperatura: -10 °C a 60 °C
	Umidade: 10 ~ 90% RH
Dimensões (L × A × P) mm	89,3 × 173,5 × 59
Peso (g)	263
Conexões	
Extensões de áudio	3 extensões de áudio modelo 1010 EA além do módulo interno
Saída	NA (acionamento simultâneo)

1.2. Módulo externo

Áudio	
Entrada de áudio	Microfone embutido
Saída de áudio	Alto-falante
Áudio bidirecional	Viva-voz full duplex
Geral	
Ambiente de operação	Temperatura: -10 °C a 60 °C
	Umidade: 10 ~ 90% RH
Dimensões (L × A × P) mm	94,4 × 145 × 54,7
Peso (g)	116
Conexões	
Fechadura elétrica	12 V/1 A
Botoeira	Normalmente Aberto
Módulo interno	Conexão a 3 fios

2. Características

- » Com duas saídas de abertura: fechadura elétrica 12 V/1 A (ligada no ME) e saída NA (ligada no MI), apenas 1 tecla aciona as duas saídas simultaneamente, dessa forma, deve-se instalar apenas uma saída, ou fechadura elétrica ou a saída NA.
- » Possibilidade para até + 3 extensões além do módulo interno.
- » Instalação com apenas 3 fios entre o módulo interno e o módulo externo.
- » Fonte interna bivolt automático 100 a 240 V/50-60 Hz no módulo interno.
- » Instalação das extensões de áudio com apenas 2 fios.

3. Acessórios

É possível instalar junto ao porteiro:

- » 3 extensões de áudio, modelo 1010 EA Intelbras
- » Saída NA - C: Portão de garagem
  Fonte de alimentação ininterrupta (eletroímã)
- » Entrada Botoeira: botoeira-padrão NA
- » Saída Fechadura: fechadura elétrica 12 V/1 A

Confira no site *www.intelbras.com.br* os produtos e modelos para a sua necessidade.

4. Produto

4.1. Módulo interno

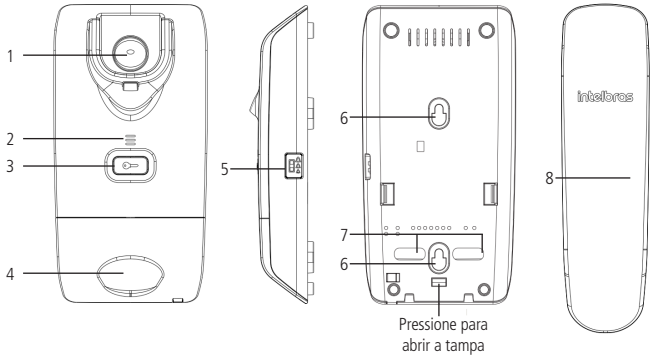

Módulo interno IPR 1010

1. Gancho
2. Alto-falante
3. Tecla de abertura de fechadura ou saída NA
4. Tampa de acesso aos conectores
5. Ajuste do volume da campainha
6. Fixação caixa 4×2
7. Passagem de cabos
8. Monofone

4.2. Módulo externo

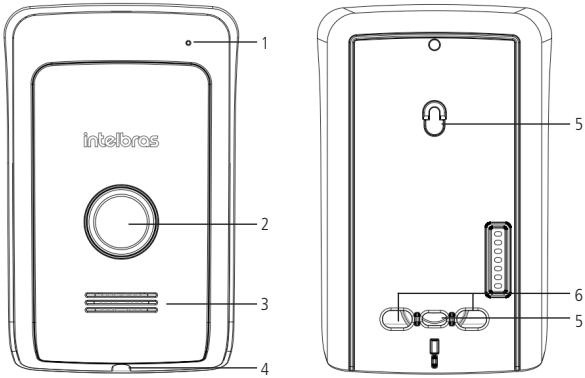

Módulo externo IPR 1010

1. Microfone
2. Tecla de chamada
3. Alto-falante
4. Parafuso fixação da tampa
5. Fixação caixa 4×2
6. Passagem de cabos

5. Instalação

5.1. Módulo interno (MI)

» Retire a tampa de acesso aos conectores, para isso, é necessário empurrar a trava presente na parte posterior do produto e puxar a tampa para baixo. Em seguida passe os cabos pela passagem de cabos e fixe o porteiro encaixando-o nos parafusos fixados e puxando para baixo como indicado na figura a seguir.

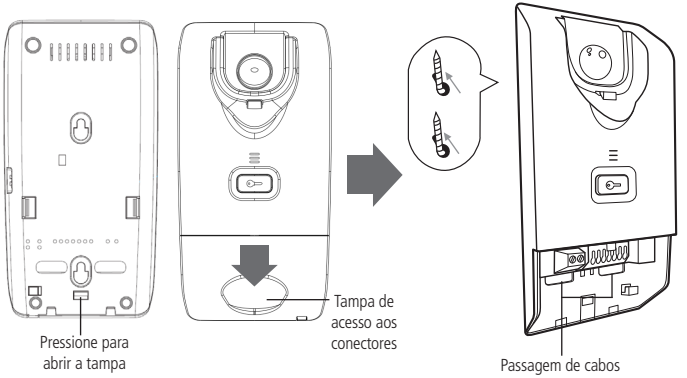

Fixação do módulo interno (MI)

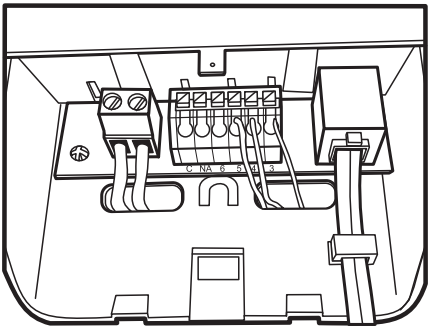

Conexões de cabos no módulo interno (MI)

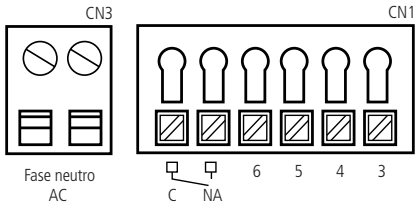

Conectores do módulo interno (MI)

» Conecte os cabos nos conectores correspondentes e coloque a tampa dos conectores

» **NA:** Normalmente Aberto
» **C:** Comum
» **AC:** entrada de alimentação AC 100-240 V a 50-60 Hz
» **6 e 5:** conexão com a extensão de áudio

» **5:** GND
» **4:** Fonte
» **3:** Áudio

Conexão com o módulo externo

Cuidados durante a instalação

Tenha disponível uma chave de fenda para facilitar a instalação dos cabos nos conectores do IPR 1010 (conectores de pressão e parafusos).

Para evitar acidentes, conecte o cabo AC por último. Faça a instalação com a rede AC desenergizada.

5.2. Módulo externo (ME)

» Retire a tampa frontal (retire também os conectores do MIC e SPK).

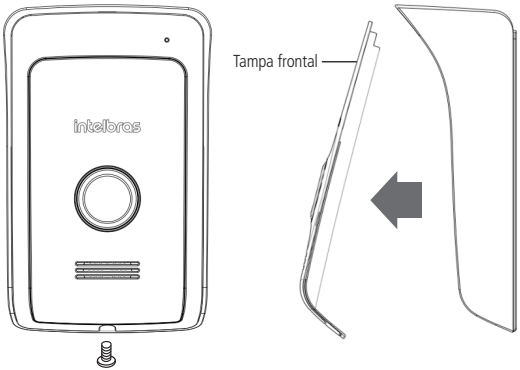

Abrir a tampa frontal do módulo externo (ME)

» Passe os cabos pela passagem de cabos, fixe a parte superior do módulo externo no parafuso superior previamente fixado na caixa 4×2, depois parafuse a parte inferior. Conecte os cabos nos conectores correspondentes e recoloque a tampa frontal.

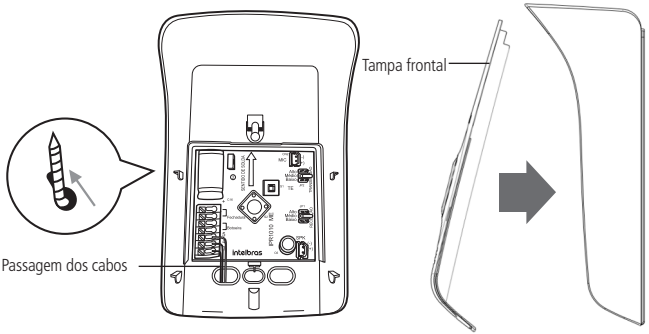

Fixação do módulo externo (ME)

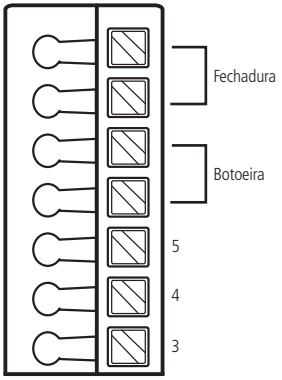

Conexão dos cabos no módulo externo (ME)

» **Fechadura:** saída para fechadura elétrica (12 V/1 A)

» **Botoeira:** entrada para botoeira (Normalmente Aberto – NO)

» **5:** GND
4: Fonte
3: Áudio
] Conexão com o módulo externo

5.3. Cabos/distância

Selecione o cabo correto para sua instalação de acordo com o quadro a seguir, baseado na distância entre o módulo interno e externo:

Obs.: *caso utilize uma extensão de áudio, a distância deve ser medida entre o módulo externo e a extensão mais distante.*

Utilize cabos homologados de cobre

Fiação	AWG	Cabo sugerido	Distância
0,4 mm	26	CCI-40	30 m
0,5 mm	24	UTP Cat5e[1]	50 m
1 mm²	17	Cabo 1,0	100 m
1,5 mm²	15	Cabo 1,5	300 m

[1] Ao utilizar cabo UTP Cat5e, caso a distância seja maior que 50 m, duplique o fio, utilizando 1 par trançado para cada conector.

Caso deseje instalar uma botoeira, a distância e a bitola dos cabos é a mesma do quadro acima.

Para instalação do portão de garagem/fonte de alimentação (eletroímã) siga a tabela acima, é possível utilizar um dos pares sobressalentes do cabo Cat5 para esta instalação.

Para alimentação 100-240 Vac utilize sempre cabos de bitola 1,5 mm² a qualquer distância.

Obs.: *não utilize o par de fios do cabo Cat5 para alimentar o porteiro.*

5.4. Altura de fixação do módulo externo (ME)

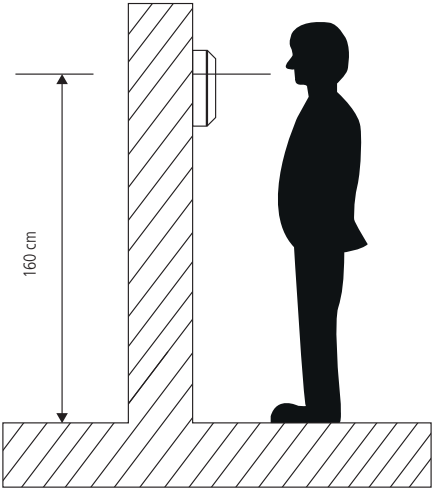

Altura da instalação

A altura média de instalação do módulo interno e do módulo externo é de 160 cm a partir do centro do produto até o chão.

Importante: ao realizar a fixação/instalação do produto na parede, verifique a altura ideal de acordo com a sua necessidade.

5.5. Configuração dos jumpers

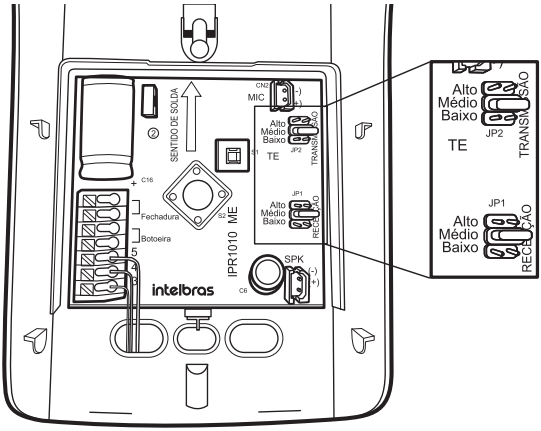

Jumpers

Jumpers da placa base do módulo externo

- JP2: volume de transmissão
  - Alto
  - *Médio* (padrão de fábrica)
  - Baixo
- JP1: volume de recepção
  - Alto
  - *Médio* (padrão de fábrica)
  - Baixo

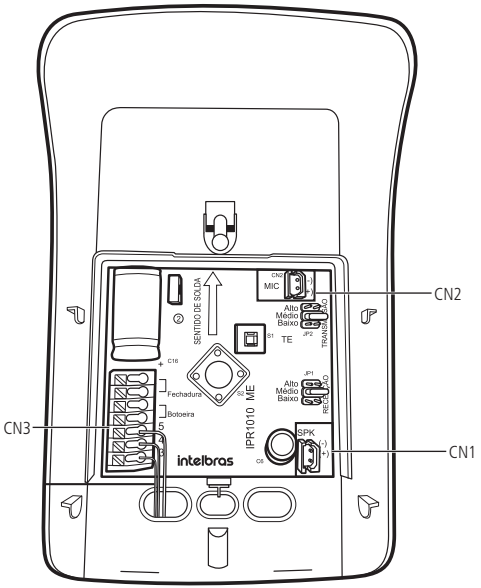

Conectores do módulo externo (ME)

- **CN1:** conector do alto-falante.
- **CN2:** conector do microfone.
- **CN3:** conexão com o módulo interno, botoeira e fechadura.

5.6. Exemplos de instalação

Exemplo de instalação do porteiro IPR 1010, 1 extensão de áudio modelo 1010 EA, 1 fechadura e 1 botoeira.

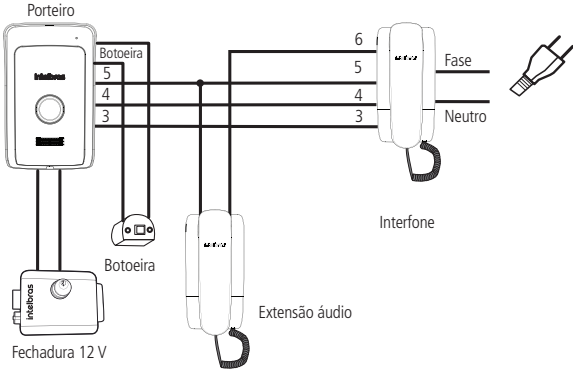

Exemplo 1 – ligação do porteiro e periféricos utilizando fechadura elétrica e botoeira

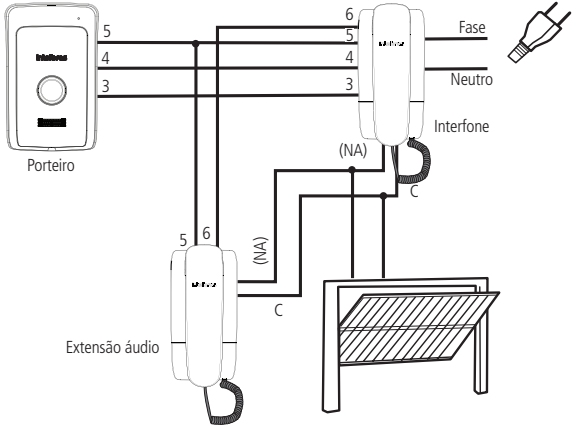

Exemplo 2 – ligação do porteiro e periféricos utilizando portão a motor

5.7. Extensões

Caso deseje instalar mais de um módulo interno, estes podem ser ligados no módulo interno mais próximo. Veja a seguir como conectá-los:

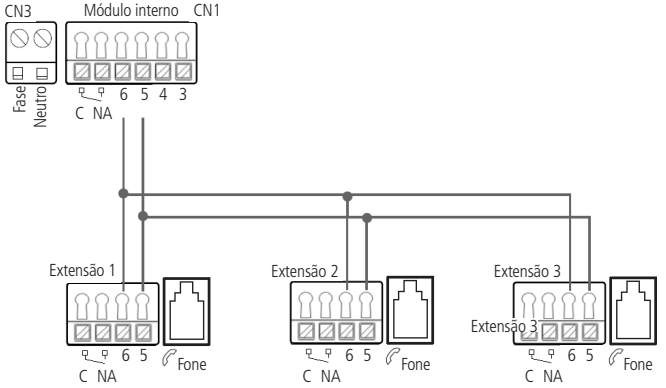

Conexão das extensões de áudio

Importante: em caso de portão a motor, para que as extensões possam acioná-lo, deve-se conectá-lo às extensões nos pinos NA e C.

6. Operação

6.1. Conversar

Quando o visitante pressionar a tecla de chamada do módulo externo, o módulo interno soará um tom de campainha (ring). Para conversar, basta retirar o monofone do gancho a qualquer momento. Converse o tempo que quiser, não há limite de tempo de conversação. Quando terminar, retorne o monofone ao gancho.

Obs.: *não é possível programar o número de toques, a campainha irá soar à medida em que a tecla de chamada estiver sendo pressionada.*

6.2. Acionamento da fechadura ou saída NA

Para acionar a saída *Fechadura elétrica* e a saída *NA*, siga o procedimento:

1. Retire o fone do gancho para entrar em comunicação com o módulo externo;
2. Aperte a tecla (⊶) do fone. A saída de fechadura elétrica e a saída *NA* são acionadas simultaneamente.

Obs.: *o acionamento das saídas* Fechadura *e saída* NA *é simultâneo, dessa forma, nunca instale ambas as saídas, caso contrário ao acionar a tecla* (⊶) *as duas saídas abrirão ao mesmo tempo.*

6.3. Sistema antiviolação (tamper)

Caso o módulo externo seja violado, serão ativados, tanto no módulo externo quanto no interno, sinais sonoros de alerta. Nesse estado de violado, a saída *Fechadura* será inibida e nenhuma ligação poderá ser iniciada pelo módulo externo até que o frontal seja novamente fechado. O sinal só será finalizado quando o frontal do módulo externo for novamente fechado de maneira adequada e o monofone for retirado do gancho.

Uma vez recolocado o frontal do módulo externo e recolocado o monofone no gancho, o porteiro voltará a funcionar normalmente caso nada seja afetado devido ao vandalismo ocorrido.

6.4. Ajuste de volume da campainha

O ajuste do volume da campainha do módulo interno deve ser feito pela chave que está localizada no lateral do produto, conforme imagem abaixo:

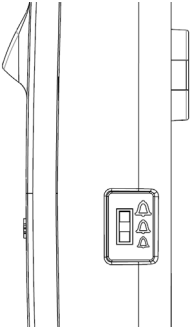

Ajuste de volume da campainha

6.5. Não perturbe

A função *Não perturbe* inibe o toque da campainha por um intervalo de 12 horas.

Para ativar/desativar o modo *Não perturbe* siga o procedimento:

» **Ativação:** tire o monofone do gancho e siga a sequência:

» Mantenha pressionado o gancho com o dedo indicador; em seguida, com o dedo polegar, pressione a tecla por 5 segundos. Soarão 3 bipes indicando que a função foi ativada. Recoloque o monofone no gancho.

» **Desativação:** para desativar o *Não perturbe* antes do prazo de 12 horas, basta retirar o monofone do gancho e recolocá-lo no gancho.

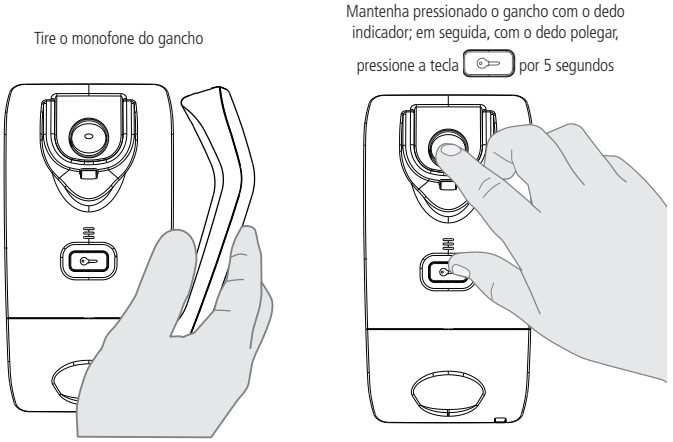

Ativação da função Não pertube

7. Dúvidas frequentes

Dúvida	Solução
O produto aciona duas fechaduras separadamente?	Não. O porteiro aciona a fechadura elétrica (12 V) e a saída NA simultaneamente. Assim, nunca instale as duas saídas, caso contrário, ao pressionar a tecla o porteiro irá abrir as duas ao mesmo tempo.
Possuo uma fechadura 12 V de uma outra marca. Posso instalá-la com o IPR 1010?	Sim. O IPR 1010 é compatível com qualquer fecho/fechadura 12 V de qualquer marca existente no mercado.
Posso instalar a saída em qualquer central de portão eletrônico?	Sim. Certifique-se junto ao manual de sua central de comando de portão eletrônico de que esta possui entrada para botoeira. Saída NA – C deve ser ligada à entrada de botoeira das centrais de comando de portão eletrônico.
Posso instalar dois módulos externos no mesmo sistema?	Não. O IPR 1010 permite a instalação de apenas um módulo externo.
Posso instalar uma botoeira para abrir a minha fechadura?	Sim. Instale uma botoeira NO (Normalmente Aberto) entre os terminais 5 e a botoeira no módulo externo. ***Obs.:*** *a botoeira aciona somente a saída fechadura elétrica.*
Posso alimentar o produto através do módulo externo?	Não. A alimentação do IPR 1010 deve ser feita somente no módulo interno.
Posso instalar outros módulos internos de outras marcas com meu IPR 1010?	Não. Utilize sempre o modelo extensão de áudio 1010 EA na instalação de extensões.
Quando a tecla de chamada for pressionada, quantos toques escutarei a partir do módulo interno?	O IPR 1010 soará um tom de campainha pelo mesmo período que a tecla de chamada do módulo externo for pressionada.
Qual a distância máxima entre módulo interno e módulo externo? Qual cabo devo utilizar?	A distância máxima entre módulo externo e módulo interno é de 300 metros com cabo de 1,5 mm². Verifique no tópico *5.3. Cabos/ distância* deste manual o cabo adequado para sua instalação.

Termo de garantia

Fica expresso que esta garantia contratual é conferida mediante as seguintes condições:

Nome do cliente:

Assinatura do cliente:

Nº da nota fiscal:

Data da compra:

Modelo: Nº de série:

Revendedor:

1. Todas as partes, peças e componentes do produto são garantidos contra eventuais vícios de fabricação, que porventura venham a apresentar, pelo prazo de 1 (um) ano – sendo este de 90 (noventa) dias de garantia legal e 9 (nove) meses de garantia contratual –, contado a partir da data da compra do produto pelo Senhor Consumidor, conforme consta na nota fiscal de compra do produto, que é parte integrante deste Termo em todo o território nacional. Esta garantia contratual compreende a troca gratuita de partes, peças e componentes que apresentarem vício de fabricação, incluindo as despesas com a mão de obra utilizada nesse reparo. Caso não seja constatado vício de fabricação, e sim vício(s) proveniente(s) de uso inadequado, o Senhor Consumidor arcará com essas despesas.
2. A instalação do produto deve ser feita de acordo com o Manual do Produto e/ou Guia de Instalação. Caso seu produto necessite a instalação e configuração por um técnico capacitado, procure um profissional idôneo e especializado, sendo que os custos desses serviços não estão inclusos no valor do produto.
3. Constatado o vício, o Senhor Consumidor deverá imediatamente comunicar-se com o Serviço Autorizado mais próximo que conste na relação oferecida pelo fabricante – somente estes estão autorizados a examinar e sanar o defeito durante o prazo de garantia aqui previsto. Se isso não for respeitado, esta garantia perderá sua validade, pois estará caracterizada a violação do produto.
4. Na eventualidade de o Senhor Consumidor solicitar atendimento domiciliar, deverá encaminhar-se ao Serviço Autorizado mais próximo para consulta da taxa de visita técnica. Caso seja constatada a necessidade da retirada do produto, as despesas decorrentes, como as de transporte e segurança de ida e volta do produto, ficam sob a responsabilidade do Senhor Consumidor.

5. A garantia perderá totalmente sua validade na ocorrência de quaisquer das hipóteses a seguir: a) se o vício não for de fabricação, mas sim causado pelo Senhor Consumidor ou por terceiros estranhos ao fabricante; b) se os danos ao produto forem oriundos de acidentes, sinistros, agentes da natureza (raios, inundações, desabamentos, etc.), umidade, tensão na rede elétrica (sobretensão provocada por acidentes ou flutuações excessivas na rede), instalação/uso em desacordo com o manual do usuário ou decorrentes do desgaste natural das partes, peças e componentes; c) se o produto tiver sofrido influência de natureza química, eletromagnética, elétrica ou animal (insetos, etc.); d) se o número de série do produto tiver sido adulterado ou rasurado; e) se o aparelho tiver sido violado.
6. Esta garantia não cobre perda de dados, portanto, recomenda-se, se for o caso do produto, que o Consumidor faça uma cópia de segurança regularmente dos dados que constam no produto.
7. A Intelbras não se responsabiliza pela instalação deste produto, e também por eventuais tentativas de fraudes e/ou sabotagens em seus produtos. Mantenha as atualizações do software e aplicativos utilizados em dia, se for o caso, assim como as proteções de rede necessárias para proteção contra invasões (hackers). O equipamento é garantido contra vícios dentro das suas condições normais de uso, sendo importante que se tenha ciência de que, por ser um equipamento eletrônico, não está livre de fraudes e burlas que possam interferir no seu correto funcionamento.
8. Após sua vida útil, o produto deve ser entregue a uma assistência técnica autorizada da Intelbras ou realizar diretamente a destinação final ambientalmente adequada evitando impactos ambientais e a saúde. Caso prefira, a pilha/bateria assim como demais eletrônicos da marca Intelbras sem uso, pode ser descartado em qualquer ponto de coleta da Green Eletron (gestora de resíduos eletroeletrônicos a qual somos associados). Em caso de dúvida sobre o processo de logística reversa, entre em contato conosco pelos telefones (48) 2106-0006 ou 0800 704 2767 (de segunda a sexta-feira das 08 ás 20h e aos sábados das 08 ás 18h) ou através do e-mail suporte@intelbras.com.br.
9. LGPD - Lei Geral de Proteção de Dados Pessoais: a Intelbras não acessa, transfere, capta, nem realiza qualquer outro tipo de tratamento de dados pessoais a partir deste produto.

Sendo estas as condições deste Termo de Garantia complementar, a Intelbras S/A se reserva o direito de alterar as características gerais, técnicas e estéticas de seus produtos sem aviso prévio.

O processo de fabricação deste produto não é coberto pelos requisitos da ISO 14001.

Todas as imagens deste manual são ilustrativas.

intelbras

IPR 1010
Portero residencial

Felicitaciones, usted acaba de adquirir un producto con la calidad y seguridad Intelbras.

El portero residencial IPR 1010 permite conversar con quien está llamando, posee salidas para cierre eléctrico 12 V y para portón de garaje (NA), accionadas al mismo tiempo por tecla única. Posee también entrada para botonera y puede funcionar con hasta 3 extensiones modelo 1010 EA. Además de eso, es dotado de alarma antiviolación, que garantiza confiabilidad y seguridad al producto.

Cuidados y seguridad

- » Evite exponer el módulo interno a fuertes campos magnéticos, fuertes impactos físicos, respingos de agua u otros líquidos y luz solar directa.
- » No instale el portero cerca al amoniaco o gases nocivos.
- » No desmonte el producto, hay riesgo de choque eléctrico. En caso de defecto, contacte a una asistencia técnica autorizada.
- » No utilice detergente u otro producto químico para limpiar el portero.
- » Tenga cuidado al pasar el cableado. Evite fuentes de ruido electromagnético como: motores eléctricos, cercas eléctricas, entre otros.
- » No instale el módulo interno o el módulo externo cercano a fuentes de ruido acústico intenso. Eso puede perjudicar la comunicación entre el módulo interno y el módulo externo.
- » Realice la instalación de ese producto con la red eléctrica sin energía.

1. Especificaciones técnicas

1.1. Módulo interno

Audio	
Entrada de audio	Micrófono monofono
Salida de audio	Cápsula receptora monofono
Audio bidirecional	Full duplex
General	
Alimentación	100-240 Vac 50-60 Hz
Consumo	Reposo: 0,8 W | Uso: ≤ 2 W
Ambiente de operación	Temperatura: -10 °C a 60 °C
	Humedad: 10 ~ 90% RH
Dimensiones (L × A × P) mm	89,3 × 173,5 × 59
Peso (g)	263
Conexiones	
Extensiones de audio	3 extensiones de audio modelo 1010 EA además del módulo
Salida	NA (accionamiento simultáneo)

1.2. Módulo externo

Audio	
Entrada de audio	Micrófono embutido
Salida de audio	Parlante
Audio bidireccional	Viva-voz Full duplex
General	
Ambiente de operación	Temperatura: -10 °C a 60 °C
	Humedad: 10 ~ 90% RH
Dimensiones (L × A × P) mm	94,4 × 145 × 54,7
Peso (g)	116
Conexiones	
Cerradura eléctrica	12 V/1 A
Botonera	NA (Normalmente Abierto)
Módulo interno	Conexión a 3 cables

2. Características

- » Con dos salidas de apertura: cerradura eléctrica 12V/1A (conectada en el ME) y salida NA (conectada en el MI), solo 1 tecla acciona las dos salidas simultáneamente, de esa forma, se debe instalar apenas una salida, o cerradura eléctrica o la salida NA.
- » Posibilidad para hasta + 3 extensiones además del módulo interno.
- » Instalación con sólo 3 cables entre el módulo interno y el módulo externo.
- » Teléfono interno bivolt automático 100 a 240 V/50-60 Hz en el módulo interno.
- » Instalación de las extensiones de audio con solo 2 cables.

3. Accesorios

Es posible instalar junto al portero:

- » 3 extensiones de audio, modelo 1010 EA Intelbras
- » Salida NA-C: Portón de garaje
  Fuente de alimentación ininterrumpida (electroimán)
- » Entrada Botonera: botonera-estándar NA.
- » Salida Cerradura: cerradura eléctrica 12V/1A

Vea en el sitio *www.intelbras.com.br* los productos y modelos para su necesidad.

4. Producto

4.1. Módulo interno

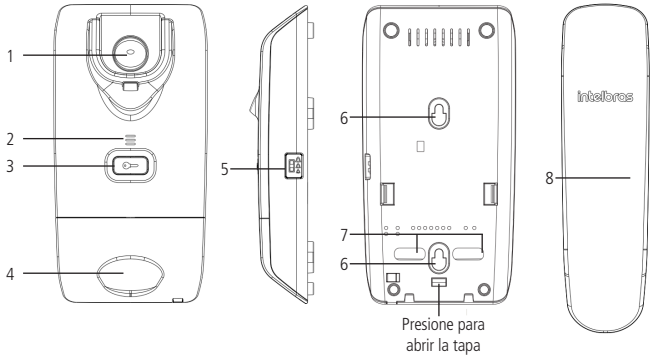

Módulo interno IPR 1010

1. Gancho
2. Parlante
3. Tecla de apertura de cerradura o salida NA
4. Tapa de acceso a los conectores
5. Ajuste del volumen de la campana
6. Fijación caja 4×2
7. Pasaje de cables
8. Monofono

4.2. Módulo externo

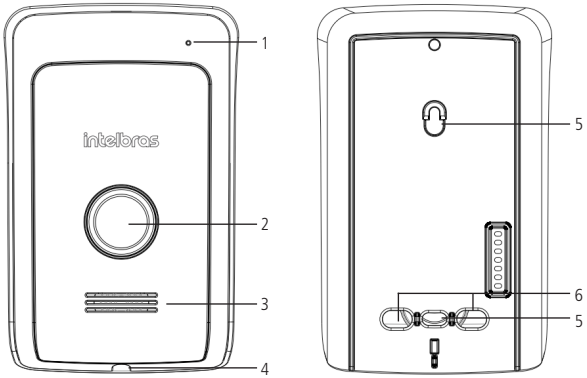

Módulo externo IPR 1010

1. Micrófono
2. Tecla de llamada
3. Parlante
4. Tornillo fijación de la tapa
5. Fijación caja 4×2
6. Pasaje de cables

5. Instalación

5.1. Módulo interno (MI)

» Retire la tapa de acceso a los conectores, para eso, es necesario empuje la traba presente en la parte posterior del producto y deslice la tapa hacia abajo. Luego pase los cables por el pasaje de cables y fije el portero encastrándolo en los tornillos fijados y tirando hacia abajo como indica en la siguiente figura.

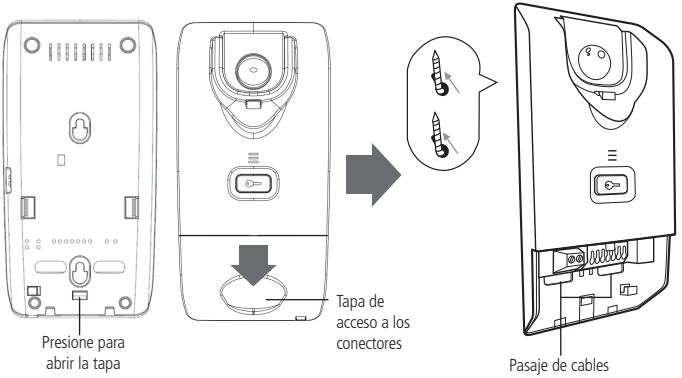

Fijación del módulo interno (MI)

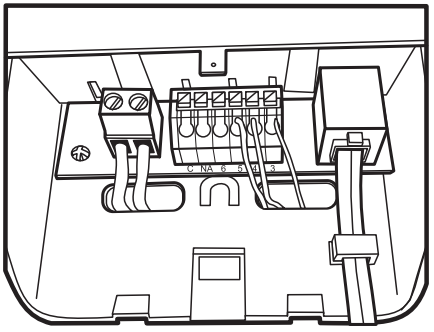

Conexiones de cables en el módulo interno (MI)

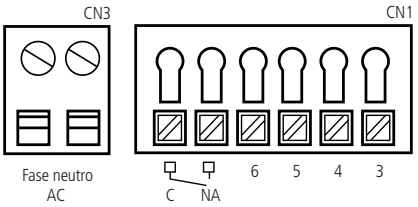

Conectores del módulo interno (MI)

» Conecte los cables en los conectores correspondientes y coloque la tapa de los conectores.

» **NA:** Normalmente Abierto
» **C:** común
» **AC:** entrada de alimentación AC 100-240 V a 50-60 Hz
» **6 e 5:** conexión con la extensión de audio

» **5:** GND
» **4:** Fuente
» **3:** Audio

Conexión con el módulo externo

Cuidados durante la instalación

Tenga disponible un destornillador para facilitar la instalación de los cables en los conectores del IPR 1010 (conectores de presión y tornillos).

Para evitar accidentes, conecte el cable AC por último. Realice la instalación con la red AC sin energía.

5.2. Módulo externo (ME)

» Retire la tapa frontal (retire también los conectores del MIC y SPK).

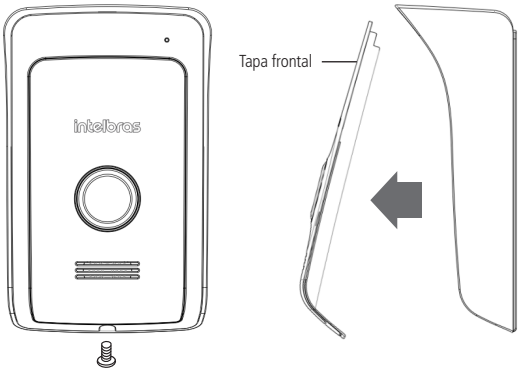

Abrir la tapa frontal del módulo externo (ME)

» Pase los cables por el pasaje de cables, fije la parte superior del módulo externo en el tornillo superior previamente fijado en la caja 4×2, después atornille la parte inferior. Conecte los cables en los conectores correspondientes y recoloque la tapa frontal.

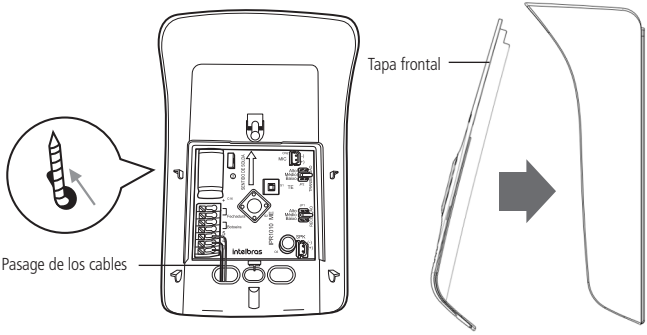

Fijación del módulo externo (ME)

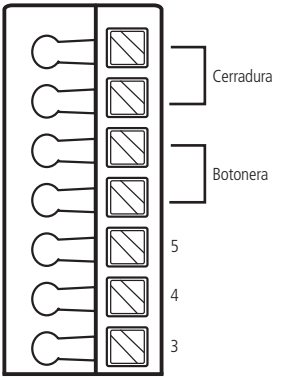

Conexión de los cables en el módulo externo (ME)

» **Cerradura:** salida para cerradura eléctrica (12 V/1 A)

» **Botonera:** entrada para botonera (Normalmente Abierto – NA)

» **5:** GND
4: Fuente
3: Audio
] Conexión con el modulo externo

5.3. Cables/distancia

Seleccione el cable correcto para su instalación de acuerdo con el siguiente cuadro, basado en la distancia entre el módulo interno y externo:

Obs.: *en caso de que utilice una extensión de audio, la distancia debe ser medida entre el módulo externo y la extensión más distante.*

Utilice cables homologados de cobre

Fijación	AWG	Cable sugerido	Distancia
0,4 mm	26	CCI-40	30 m
0,5 mm	24	UTP Cat5e[1]	50 m
1 mm²	17	Cable 1,0	100 m
1,5 mm²	15	Cable 1,5	300 m

[1] Al utilizar cable UTP Cat5e, en caso de que la distancia sea mayor que 50 m, duplique el hilo, utilizando 1 par trenzado para cada conector.

En caso de que desee instalar una botonera, la distancia y el diámetro de los cables es la misma del cuadro anterior.

Para instalación del portón de garaje/fuente de alimentación (electroimán) siga la tabla anterior, es posible utilizar uno de los pares sobresalientes del cable Cat5 para esta instalación.

Para alimentación 100-240 Vac utilice siempre cables de diámetro 1,5 mm² a cualquier distancia.

Obs.: *no utilice el par de hilos del cable Cat5 para alimentar el portero.*

5.4. Altura de fijación del módulo externo (ME)

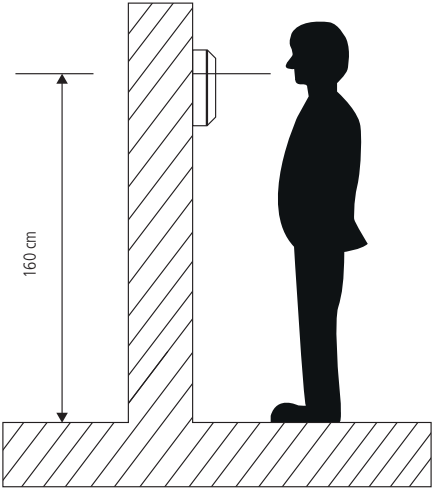

Altura de la instalación

La altura media de instalación del módulo interno y del módulo externo es de 160 cm a partir del centro del producto hasta el piso.

Importante: al realizar la fijación/instalación del producto en la pared, verifique la altura ideal de acuerdo con su necesidad.

5.5. Configuración de los jumpers

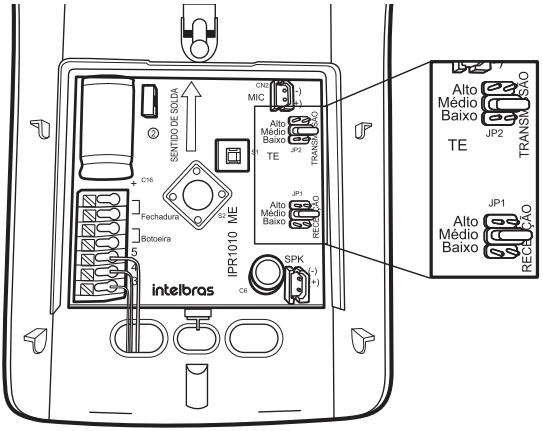

Jumpers

Jumpers de la placa base del módulo externo

- **JP2:** volumen de transmisión
  - Alto
  - *Medio* (estándar de fábrica)
  - Bajo
- **JP1:** volumen de recepción
  - Alto
  - *Medio* (estándar de fábrica)
  - Bajo

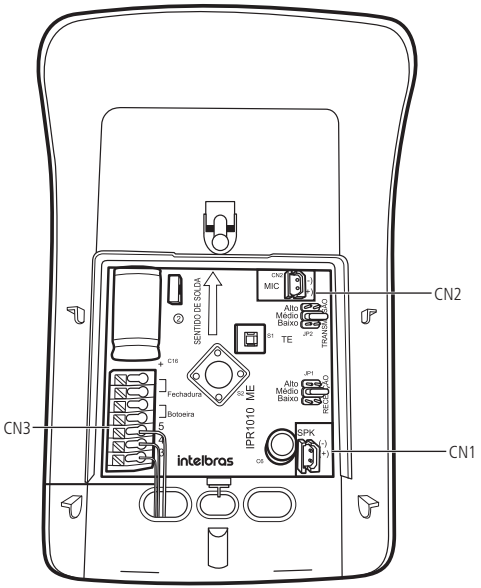

Conectores del módulo externo (ME)

- **CN1:** conector del parlante.
- **CN2:** conector del micrófono.
- **CN3:** conexión con el módulo interno, botonera y cerradura.

5.6. Ejemplos de instalación

Ejemplo de instalación del portero IPR 1010,1 extensión de audio modelo 1010 EA, 1 cerradura y 1 botonera.

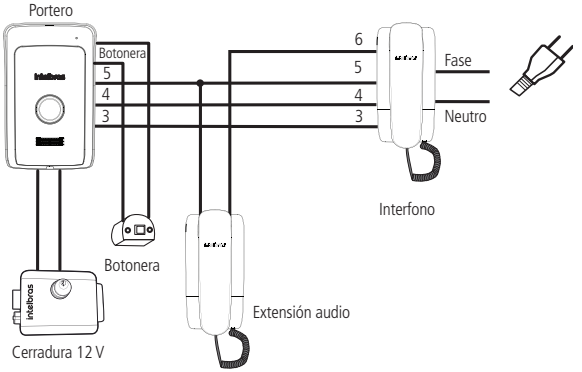

Ejemplo 1– conexión del portero y periféricos utilizando cerradura eléctrica y botonera

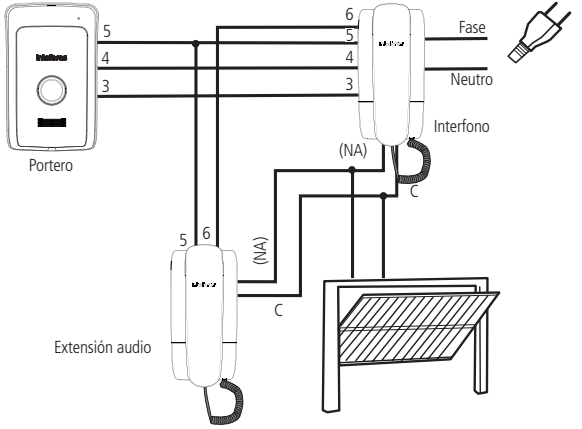

Ejemplo 2– conexión del portero y periféricos utilizando portón a motor

5.7. Extensiones

En caso de que desee instalar más de un módulo interno, estos pueden ser conectados en el módulo interno más cercano. Vea a continuación como conectarlos:

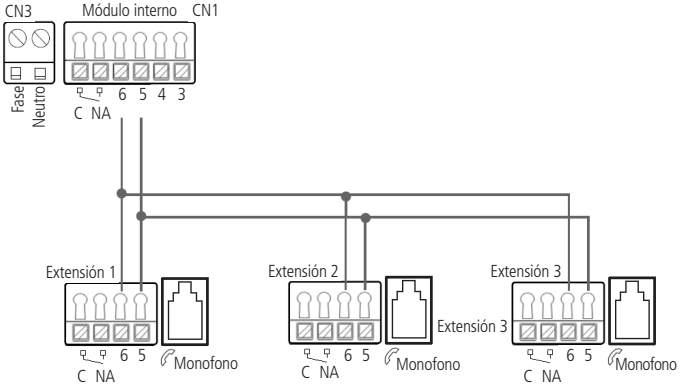

Conexão das extensões de áudio

Importante: en caso de portón a motor, para que las extensiones puedan accionarlo, se debe conectar a las extensiones en los pins NA y C.

6. Operación

6.1. Conversar

Cuando el visitante presiona la tecla de llamada del módulo externo, el módulo interno sonará un tono de campana (ring). Para conversar, basta retirar el monofono del gancho en cualquier momento. Converse el tiempo que quiera, no hay límite de tiempo de conversación. Cuando termine, regrese el monofono al gancho.

Obs.: *no es posible programar el número de toques, la campana sonará a la medida en que la tecla de llamada esté siendo presionada.*

6.2. Accionamiento de la cerradura o salida NA

Para accionar la salida Cerradura eléctrica y la salida NA, siga el procedimiento:

1. Retire el teléfono del gancho para entrar en comunicación con el módulo externo;
2. Presione la tecla del teléfono. La salida de cerradura eléctrica y la salida NA son accionadas simultáneamente.

Obs.: *el accionamiento de las salidas* Cerradura *y salida NA es simultáneo, de esta forma, nunca instale ambas salidas, en caso contrario al accionar la tecla las dos salidas abrirán al mismo tiempo.*

6.3. Sistema antiviolación (tamper)

En caso de que el módulo externo sea violado, serán activados, tanto en el módulo externo como en el interno, señales sonoros de alerta. En ese estado de violado, la salida Cerradura será inhibida y ninguna conexión podrá ser iniciada por el módulo externo hasta que el frente sea nuevamente cerrado. La señal solo será finalizada cuando el frente del módulo externo fuera nuevamente cerrado de manera adecuada y el monofono fuera retirado del gancho.

Una vez recolocado el frente del módulo externo y recolocado el monofono en el gancho, el portero volverá a funcionar normalmente en caso de que nada sea afectado debido al vandalismo ocurrido.

6.4. Ajuste del volumen de la campana

El ajuste del volumen de la campana del módulo interno debe ser realizado por la llave que está localizada en el lateral del producto, según la siguiente imagen:

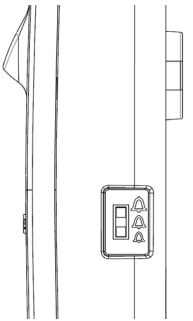

Ajuste del volumen de la campana

6.5. No molestar

La función *No molestar* inhibe el toque de la campana por un intervalo de 12 horas. Para activar/desactivar el modo *No molestar* siga el procedimiento:

- **Activación:** retire el monofono del gancho y siga la secuencia:
  - Mantenga presionado el gancho con el dedo índice; luego, con el dedo pulgar, presione la tecla por 5 segundos. Sonarán 3 bips indicando que la función fue activada. Recoloque el monofono en el gancho.
- **Desactivación:** para desactivar el *No molestar* antes del plazo de 12 horas, basta retirar el monofono del gancho y recolocarlo en el gancho.

Tire el monofono del gancho

Mantenga presionado el gancho con el dedo índice; luego, con el dedo pulgar, presione la tecla por 5 segundos

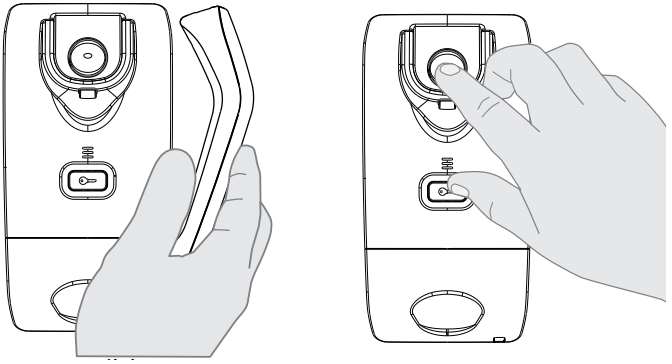

Activación de la función No molestar

7. Dudas frecuentes

Duda	Solución
¿El producto acciona dos cerraduras por separado?	No. El portero acciona la cerradura eléctrica (12V) y la salida NA simultáneamente. Así, nunca instale las dos salidas, en caso contrario, al presionar la tecla el portero abrirá las dos al mismo tiempo.
Poseo una cerradura 12V de otra marca. ¿Puedo instalarla con el IPR 1010?	Si. El IPR 1010 es compatible con cualquier cierre/cerradura 12 V de cualquier marca existente en el mercado.
¿Puedo instalar la salida en cualquier central del portón electrónico?	Si. Asegúrese junto al manual de su central de comando de portón electrónico de que esta posee entrada para botonera. Salida NA–C debe ser conectada a l entrada de botonera de las centrales de comando del portón electrónico.
¿Puedo instalar dos módulos externos en el mismo sistema?	No. El IPR 1010 permite la instalación de solo un módulo externo.
¿Puedo instalar una botonera para abrir mi cerradura?	Si. Instale una botonera NA (Normalmente Abierto) entre las terminales 5 y la botonera en el módulo externo. ***Obs.:*** *la botonera acciona solamente la salida cerradura eléctrica.*
¿Puedo alimentar el producto a través del módulo externo?	No. La alimentación del IPR 1010 debe ser realizada solamente en el módulo interno.
¿Puedo instalar otros módulos internos de otras marcas con mi IPR 1010?	No. Utilice siempre el modelo extensión de audio 1010 EA en la instalación de extensiones.
Cuándo la tecla de llamada fuera presionada, ¿Cuántos toques escucharé a partir del módulo interno?	El IPR 1010 sonará un tono de campana por el mismo período que la tecla de llamada del módulo externo fuera presionada.
¿Cuál es la distancia máxima entre el módulo interno y el módulo externo? ¿Cuál cable debo utilizar?	La distancia máxima entre módulo externo y módulo interno es de 300 metros con cable de 1,5 mm². Verifique en el tópico *5.3. Cables/distancia* de este manual el cable adecuado para su instalación.

Póliza de garantía

Importado por:

Intelbras S/A - Industria de Telecomunicación Electrónica Brasileña

Rodovia SC 281, km 4,5 – Sertão do Maruim – São José/SC – Brasil – 88122-001

CNPJ 82.901.000/0014-41 – www.intelbras.com.br

soporte@intelbras.com | www.intelbras.com

Industria de Telecomunicación Electrónica Brasileña de México S.A. de C.V, se compromete a reparar o cambiar las piezas y componentes defectuosos del producto, incluyendo la mano de obra, o bien, el producto entero por un período de 1 año (3 meses por norma y 9 meses adicionales otorgados por el fabricante) a partir de la fecha de compra. Para hacer efectiva esta garantía, solamente deberá presentarse el producto en el Centro de Servicio, acompañado por: esta póliza debidamente sellada por el establecimiento en donde fue adquirido, o la factura, o el recibo, o el comprobante de compra, en donde consten los datos específicos del producto. Para las ciudades en donde no hay un centro de servicio, deberá solicitarse una recolección mediante el servicio de paquetería asignado por Intelbras, sin ningún costo adicional para el consumidor. El aparato defectuoso debe ser revisado en nuestro Centro de Servicio para evaluación y eventual cambio o reparación. Para instrucciones del envío o recolección favor comunicarse al Centro de Servicio:

El tiempo de reparación en ningún caso será mayor de 30 días naturales contados a partir de la fecha de recepción del producto en el Centro de Servicio.

ESTA GARANTÍA NO ES VÁLIDA EN LOS SIGUIENTES CASOS:

a. Cuando el producto ha sido utilizado en condiciones distintas a las normales.
b. Cuando el producto no ha sido instalado o utilizado de acuerdo con el Manual de Usuario proporcionado junto con el mismo.
c. Cuando el producto ha sido alterado o reparado por personas no autorizadas por Industria de Telecomunicación Electrónica Brasileña.
d. Cuando el producto ha sufrido algún daño causado por: accidentes, siniestros, fenómenos naturales (rayos, inundaciones, derrumbes, etc.), humedad, variaciones de voltaje en la red eléctrica, influencia de naturaleza química, electromagnética, eléctrica o animal (insectos, etc.).
e. Cuando el número de serie ha sido alterado.

Con cualquier Distribuidor Autorizado, o en el Centro de Servicio podrá adquirir las partes, componentes, consumibles y accesorios.

Datos del producto y distribuidor.

Producto:	Colonia:
Marca:	C.P.:
Modelo:	Estado:
Número de serie:	Tipo y número de comprobante de compra:
Distribuidor:	Fecha de compra:
Calle y número:	Sello:

Término de garantía

Queda expreso que esta garantía contractual es entregada mediante a las siguientes condiciones:

Nombre del cliente:

Firma del cliente:

Nº de la nota fiscal:

Fecha de la compra:

Modelo: Nº de serie:

Revendedor:

1. Todas las partes, piezas y componentes del producto están garantizados contra eventuales vicios de fabricación, que puedan presentarse, por el plazo de 1 (un) año, siendo este plazo de 3 (tres) meses de garantía legal más 9 (nueve) meses de garantía contractual, contados a partir de la fecha de la compra del producto por el Señor Consumidor, conforme consta en la factura de compra del producto, que es parte integrante de este Término en todo el territorio nacional. Esta garantía contractual comprende el cambio gratuito de partes, piezas y componentes que presentan vicio de fabricación, incluyendo los gastos con la mano de obra utilizada en esta reparación. En el caso que no sea constatado vicio de fabricación, y si vicio(s) proveniente(s) de uso inadecuado, el Señor Consumidor será responsable de estos gastos.
2. La instalación del producto debe ser hecha de acuerdo con el Manual del Producto y/o Guía de Instalación. En el caso que su producto necesite la instalación y configuración por un técnico capacitado, busque a un profesional idóneo y especializado, siendo que los costos de estos servicios no están incluidos en el valor del producto.
3. Constatado el vicio, el Señor Consumidor deberá inmediatamente comunicarse con el Servicio Autorizado más cercano que conste en la relación ofrecida en el sitio *www.intelbras.com*, pues que exclusivamente estos están autorizados a examinar y sanar el defecto durante el plazo de garantía aquí previsto. Si esto no es respetado, esta garantía perderá su validez, ya que estará caracterizada la violación del producto.
4. En la eventualidad que el Señor Consumidor solicite atención domiciliaria, deberá enviarse al Servicio Autorizado más cercano para consulta de la tasa de visita técnica. En el caso sea constatada la necesidad de la retirada del producto, los gastos derivados, como las de transporte y seguridad de ida y vuelta del producto, quedan bajo la responsabilidad del Señor Consumidor.

5. La garantía perderá totalmente su validez en la ocurrencia de cualesquiera de las hipótesis a continuación: a) si el vicio no es de fabricación, pero si causado por el Señor Consumidor o por terceros extraños al fabricante; b) si los daños al producto son oriundos de accidentes, siniestros, agentes de la naturaleza (rayos, inundaciones, desprendimientos, etc.), humedad, tensión en la red eléctrica (sobretensión provocada por accidentes o fluctuaciones excesivas en la red), instalación/uso en desacuerdo con el manual del usuario o derivados del desgaste natural de las partes, piezas y componentes; c) si el producto ha sufrido influencia de naturaleza química, electromagnética, eléctrica o animal (insectos, etc.); d) si el número de serie del producto ha sido adulterado o rayado; e) si el aparato ha sido violado.
6. Esta garantía no cubre la pérdida de datos, por lo tanto, se recomienda, si es el caso específicamente del producto, que el Consumidor haga una copia de seguridad regularmente de los datos que constan en el producto.
7. Intelbras no se hace responsable por la instalación de este producto, y también por eventuales intentos de fraudes y/o sabotajes en sus productos. Se recomienda que el Señor Consumidor mantenga las actualizaciones del software y aplicaciones utilizadas en día, si es el caso, así como las protecciones de red necesarias para protección contra invasiones (hackers). El equipamiento está garantizado contra vicios dentro de sus condiciones normales de uso, siendo importante que se tenga consciencia de que, por ser un equipamiento electrónico, no está libre de fraudes y violaciones que puedan interferir en su correcto funcionamiento.
8. Después de su vida útil, el producto debe entregarse a un centro de servicio autorizado de Intelbras o eliminarse directamente de una manera ambientalmente adecuada para evitar impactos ambientales y en la salud. Si lo prefiere, la batería, así como otros productos electrónicos de la marca Intelbras no utilizados, pueden desecharse en cualquier punto de recolección de Green Eletron (instalación de gestión de residuos a la que estamos asociados). Si tiene alguna pregunta sobre el proceso de logística inversa, contáctenos al (48) 2106-0006 o al 0800 704 2767 (de lunes a viernes de 8 a.m. a 8 p.m. y los sábados de 8 a.m. a 6 p.m.) o a través de -mail support@intelbras.com.br.
9. LGPD - Ley General de Protección de Datos Personales: Intelbras no accede, transfiere, captura ni realiza ningún otro tipo de tratamiento de los datos personales de este producto.

Siendo estas las condiciones de este Término de Garantía complementaria, Intelbras S/A se reserva el derecho de alterar las características generales, técnicas y estéticas de sus productos sin previo aviso.

El proceso de fabricación de este producto no está cubierto por los requisitos de la norma ISO 14001.

Todas las imágenes de este manual son ilustrativas.

PRODUZIDO NO
POLO INDUSTRIAL
DE MANAUS

CONHEÇA A AMAZÔNIA

intelbras

fale com a gente / hable con nosotros

Brasil
Suporte a clientes: (48) 2106 0006
Fórum: forum.intelbras.com.br
Suporte via chat: intelbras.com.br/suporte-tecnico
Suporte via e-mail: suporte@intelbras.com.br
SAC: 0800 7042767
Onde comprar? Quem instala?: 0800 7245115

Otros países
soporte@intelbras.com

Produzido por: / Producido por:
Intelbras S/A – Indústria de Telecomunicação Eletrônica Brasileira
Av. Tefé, 3105 – Japiim – Manaus/AM – 69078-000 – CNPJ 82.901.000/0015-22
IE (SEFAZ-AM): 06.200.633-9 – www.intelbras.com.br | www.intelbras.com

01.18
Indústria brasileira
Fabricado en Brasil