Guarde esse manual ele pode servir para futuras consultas em caso de avarias, lembrando que nossos móveis tem garantia de 2 anos.

Para a segurança do seu bebê, leia com muita atenção todas as instruções antes de iniciar a montagem.

MANUAL DE MONTAGEM

TulipaBaby

CAMA
Maria

L.195,5 / A.65 / P. 96,5 cm

16/07/24 - REV.01
Válido a partir do lote: 24/0173

montagem
2 pessoas

tempo
1 hora aproximadamente

ferramentas
Martelo de borracha, chave philips

quantidade de volumes
2 caixas

www.tulipababy.com.br
Fabricante Móveis Caftor Ltda.Rua Dona Francisca, 4363 - Rio Negrinho/SC - 89295-000 - CNPJ 95.850.806/0001-85
Revendedor Exclusivo: Móveis Get Ltda.- Rodovia BR 280, 2015 - Rio Negrinho/SC - 89295-000 - CNPJ : 14.013.165/0001-02

Importante ler com atenção e guardar para eventuais consultas

Antes de iniciar a montagem deste produto, confira todo o conteúdo das peças e componentes conforme indicado na página 3. Em caso de alguma divergência, entre em contato imediatamente com a loja onde o mesmo foi comprado para solução do problema.

A não observância desta instrução exime o fabricante de quaisquer responsabilidades futuras.

A montagem do produto deverá ser feita em uma superfície limpa e plana, aconselhamos utilizar a embalagem para forrar o chão a fim de não danificar o produto;

Para evitar acidentes domésticos no momento da montagem e manuseio das peças do móvel é aconselhável evitar a presença de crianças;

O ambiente onde estará o móvel deve ser arejado e sem bolor, pois esse pode transferir-se ao móvel novo. Importante: a garantia não cobre peças emboloradas e ataques de pragas.

Após a montagem

Não arrastar o móvel, pois pode ocasionar comprometimento da parte estrutural;

Esteja ciente do risco de chama aberta e outras fontes de calor, tais como aquecedores elétricos, aquecedores a gás etc. nas proximidades do berço;

Verificar se todos os acessórios utilizados na montagem estão bem apertados e que não exista nenhum parafuso ou acessório solto, evitando assim o perigo da criança se ferir ou enroscar na roupa (como por exemplo: cordões, colares, fitas para bonecas, etc.); Verificar periodicamente se os parafusos estão bem apertados;

Para evitar perigo de sufocamento, remover plásticos que acompanham a embalagem e destruí-los ou mantê-los longe do alcance de bebês e crianças.

CAMA Maria

É importante guardar o manual de montagem, lembrando que nossos móveis tem garantia de 2 anos.

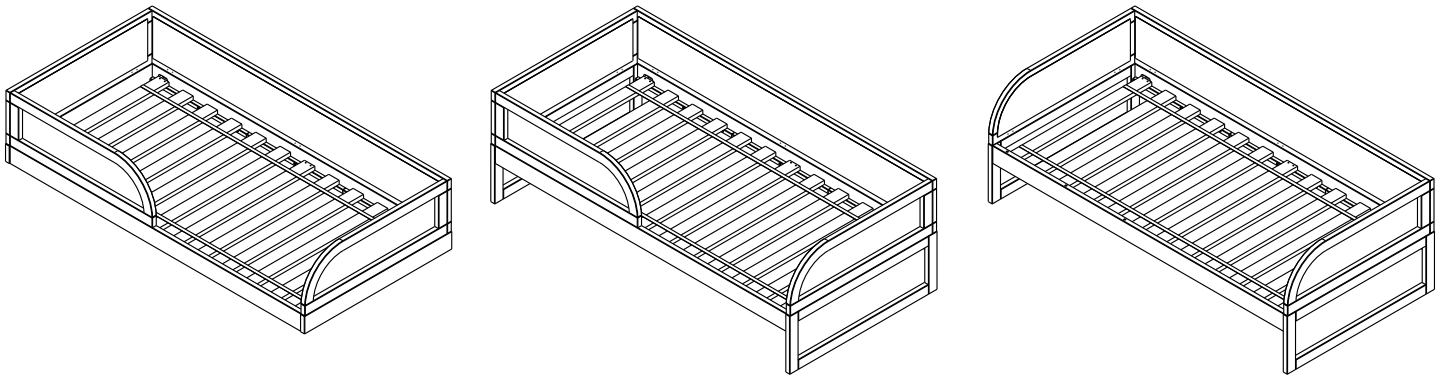

Partes do produto

Caixa 1/2

Partes: 1 (pé), 2 (barra frontal), 3 (barra traseira), 4 (cabeceira), 5 (peseira), 6 (barra superior traseira), 7 (barra superior frontal), 9 (barra cabeceira e peseira) manual e ferragens.

Caixa 2/2

Partes: 8 (estrado).

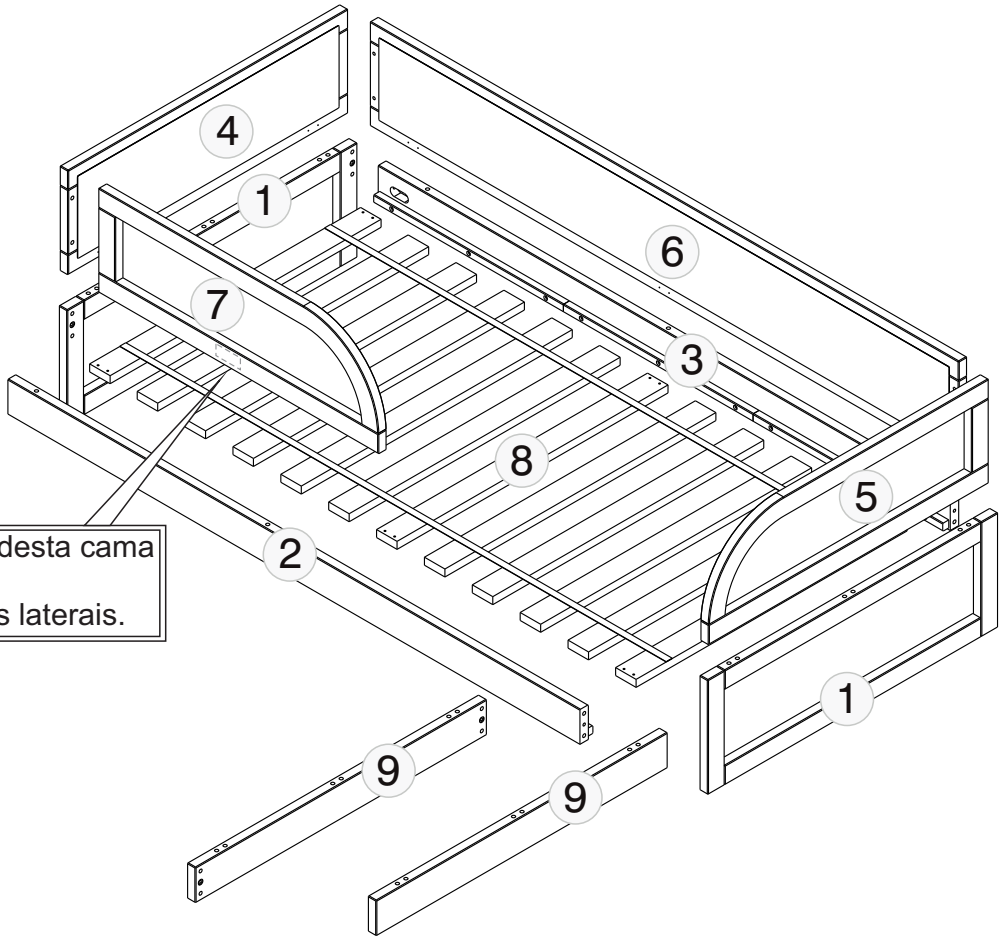

Não sentar sobre as laterais desta cama
Não arrastar a cama
Não puxar a cama pelas suas laterais.

Acabamento AVELÃ

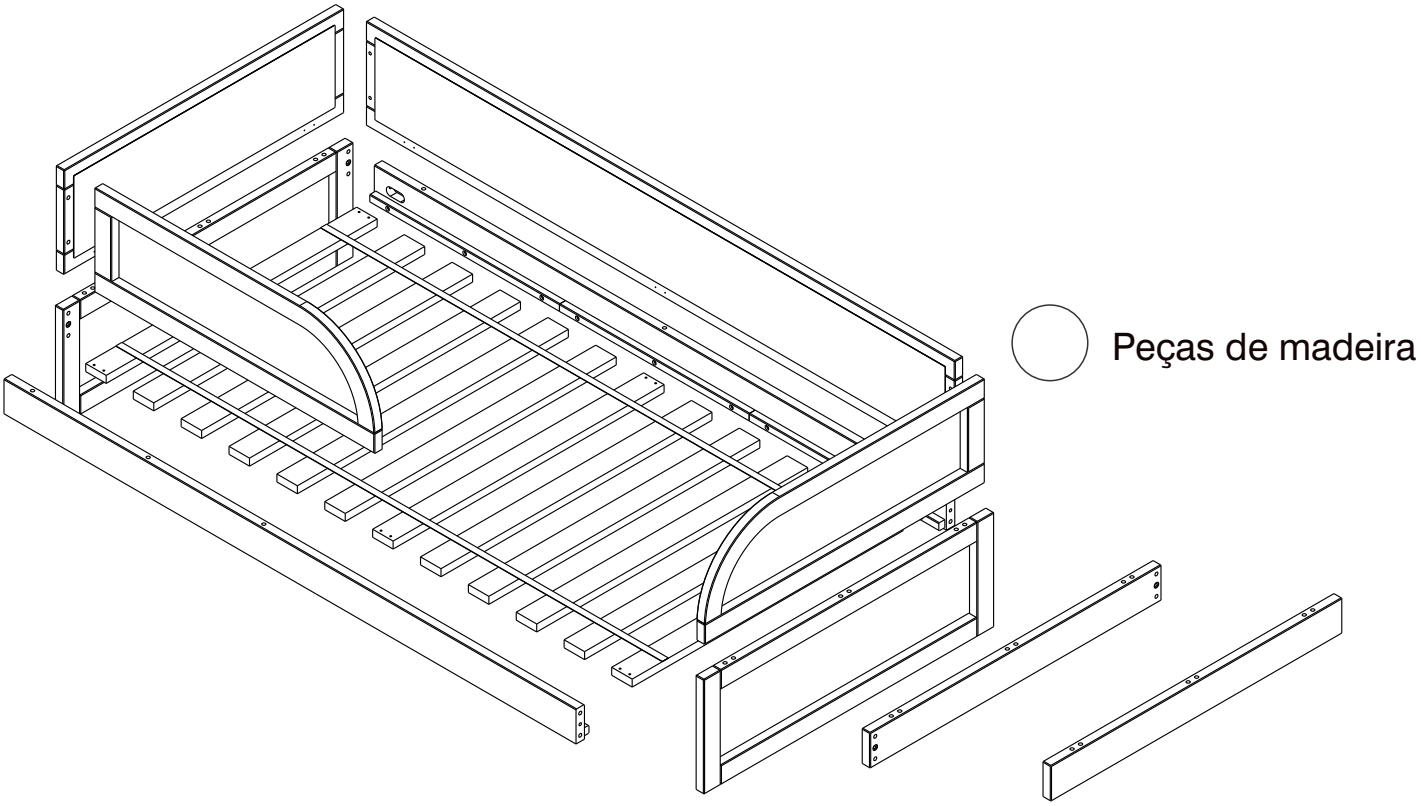

As ferramentas e ferragens de montagem se encontram na primeira caixa.

Caixa 1/2

h	4 mm	1 pçs	Ferramentas
i	3 mm	1 pçs	
a	Ø 10 x 40	20 pçs	
b		4 pçs	
c		4 pçs	
d		9 pçs	
e	Ø 3,5 x 16	36 pçs	
f	Ø 1/4 x 50	6 pçs	
g	Ø 4 x 35	12 pçs	

Ferragens

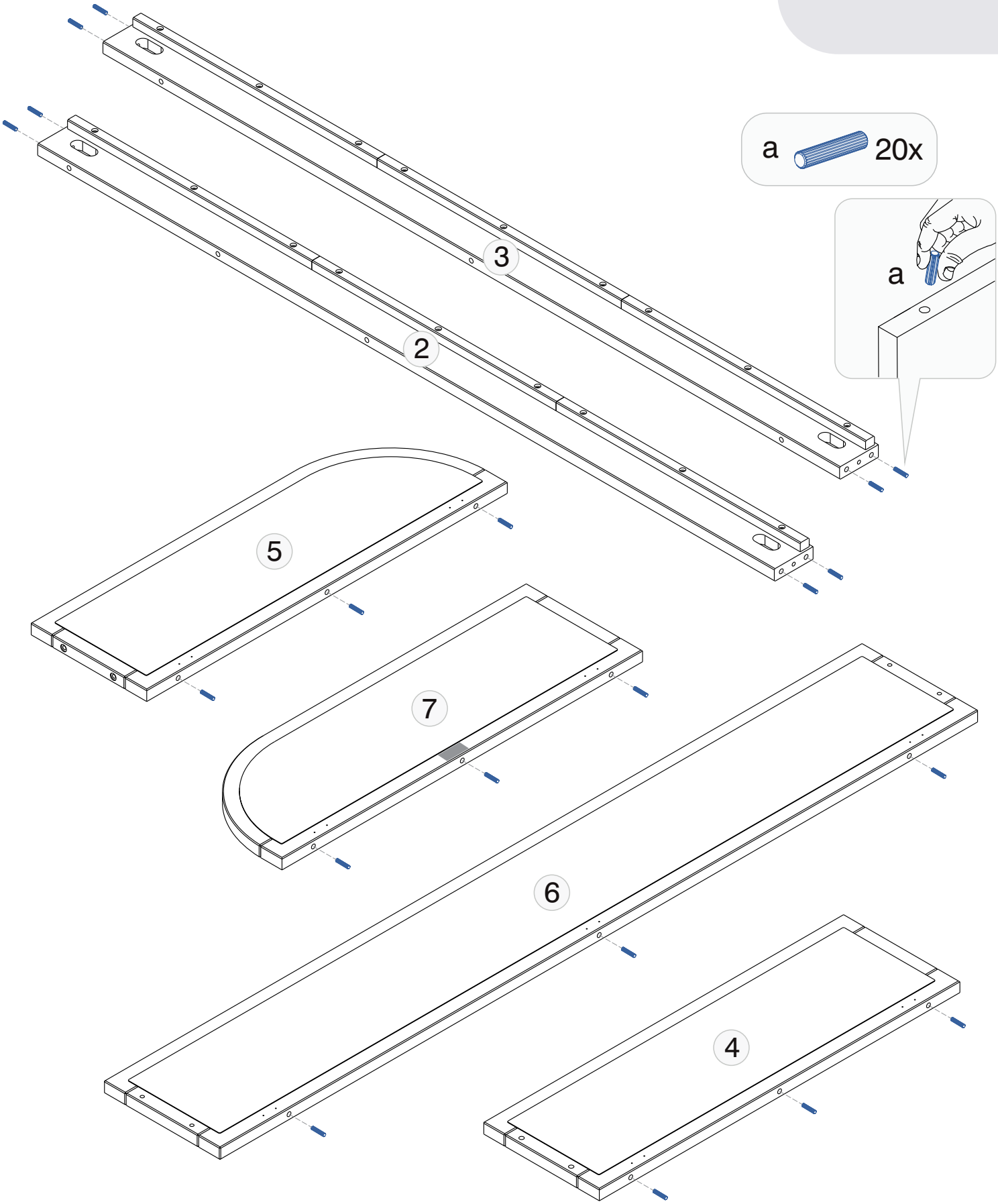
a 20x
a
3
2
5
7
6
4

Cama
montessoriana

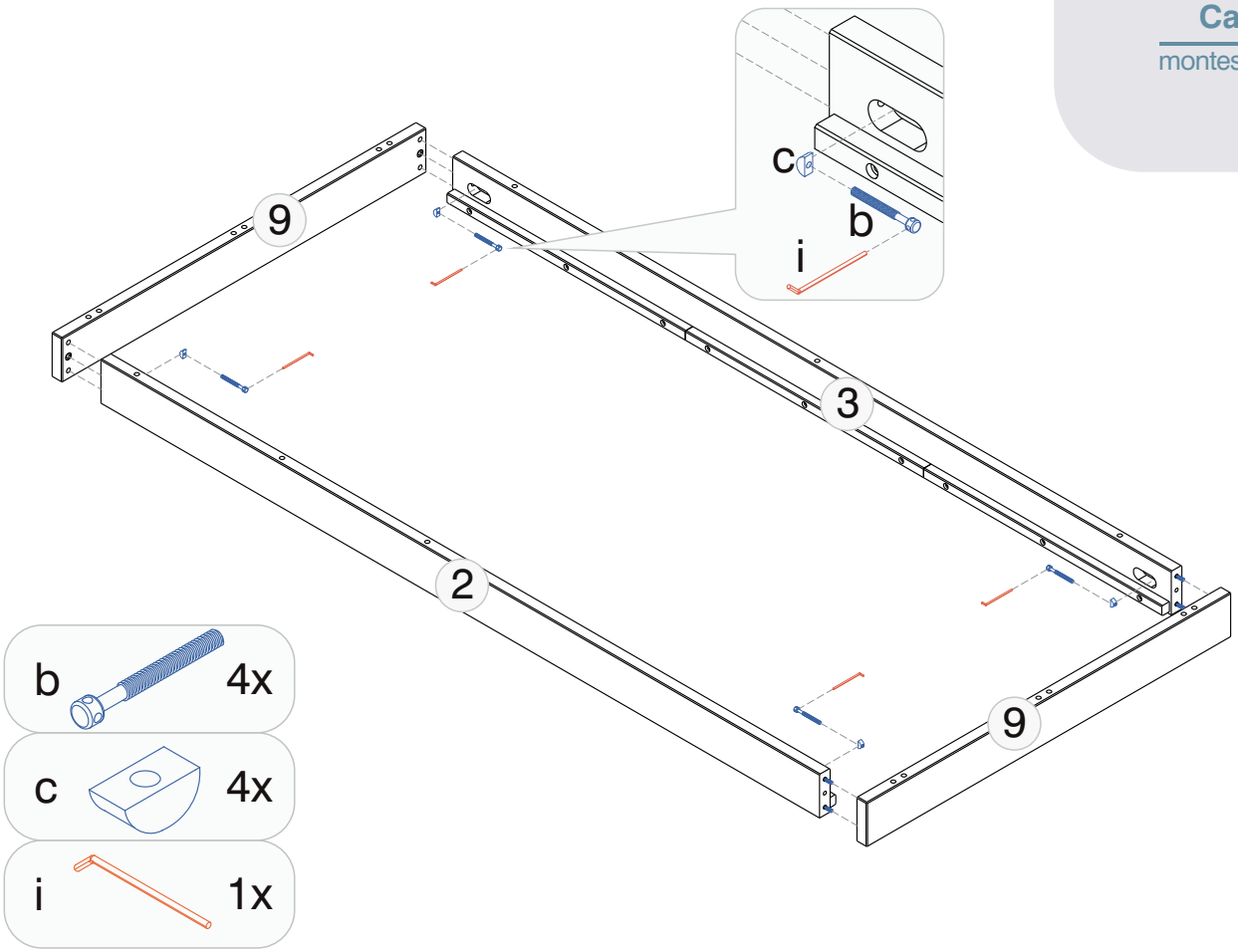

Cama
montessoriana

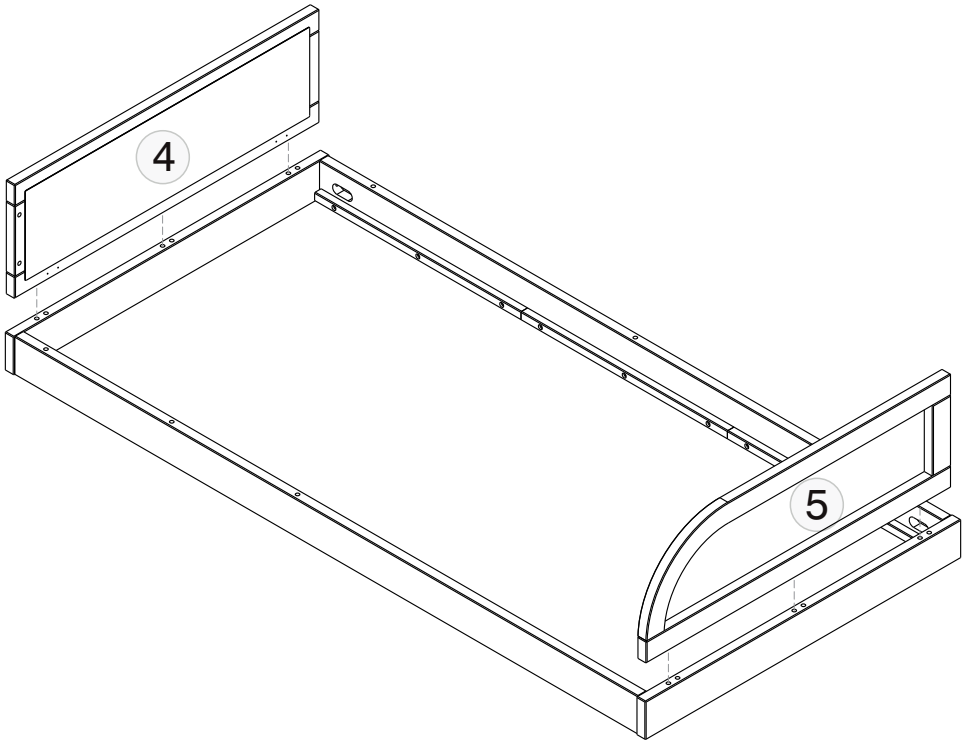

Cama
montessoriana

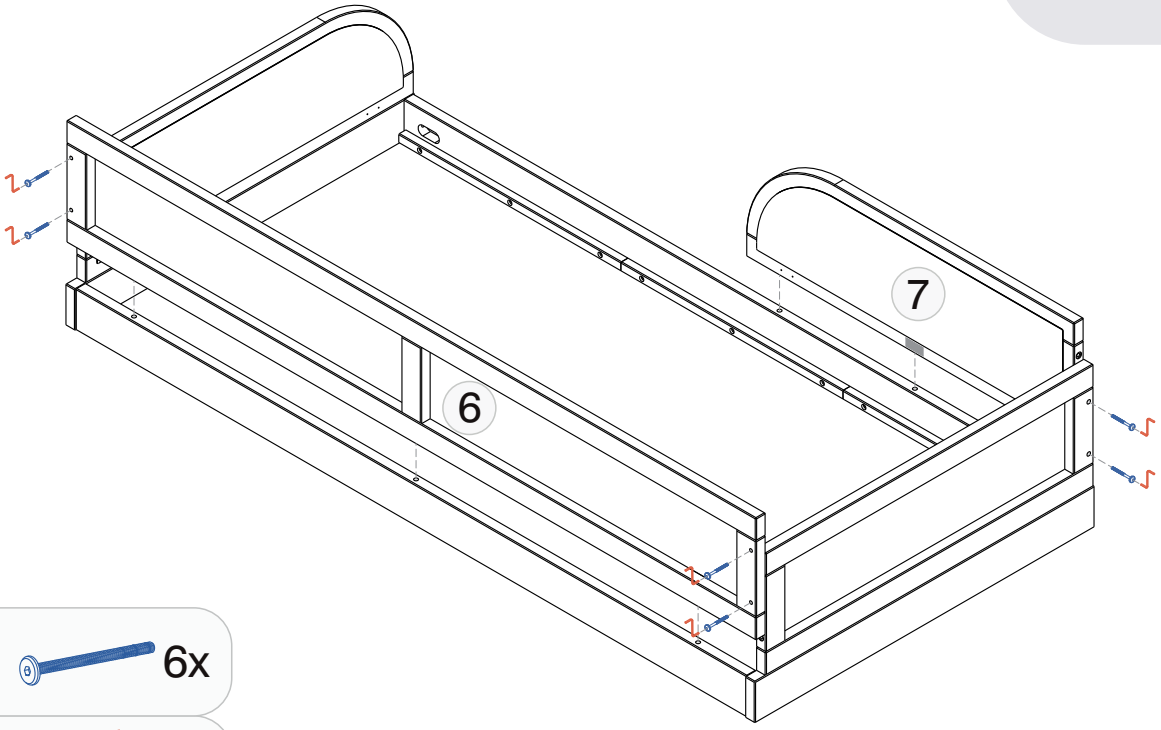

f 6x

h 1x

1 2 3 4 5 6

Cama
montessoriana

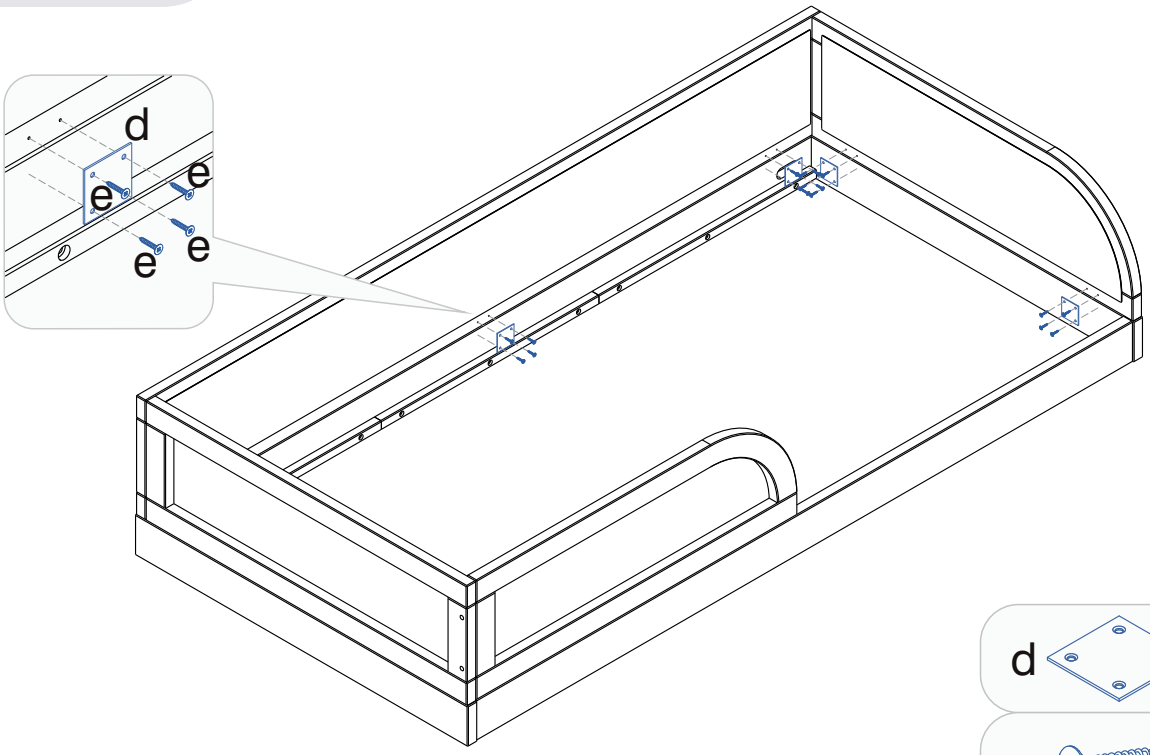

d 9x

e 36x

Cama
montessoriana

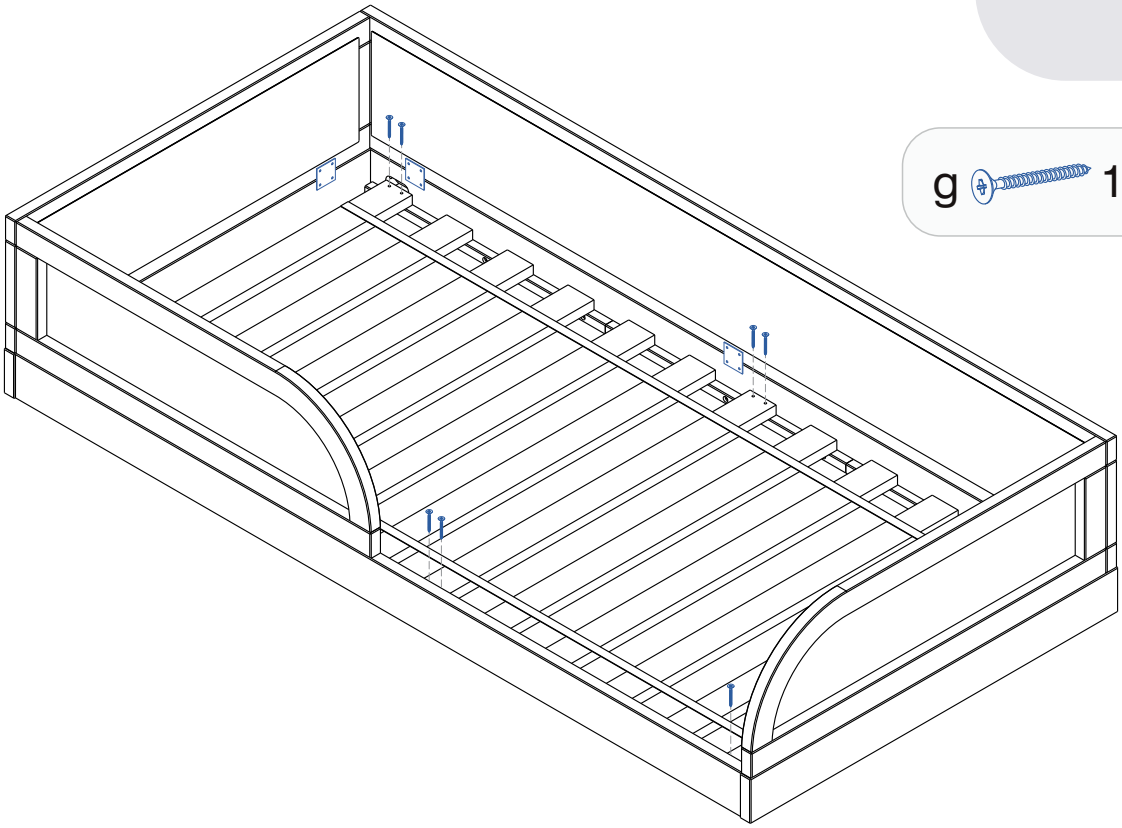

Cama
cama

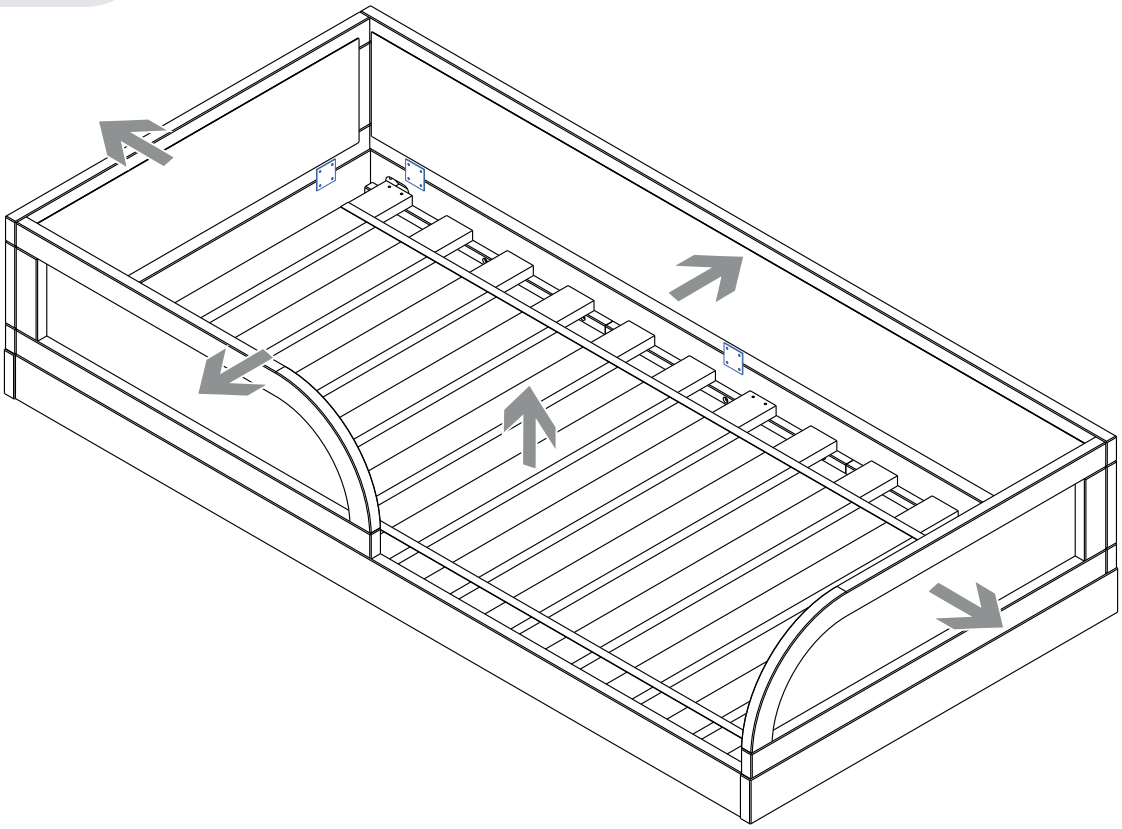

Cama
cama

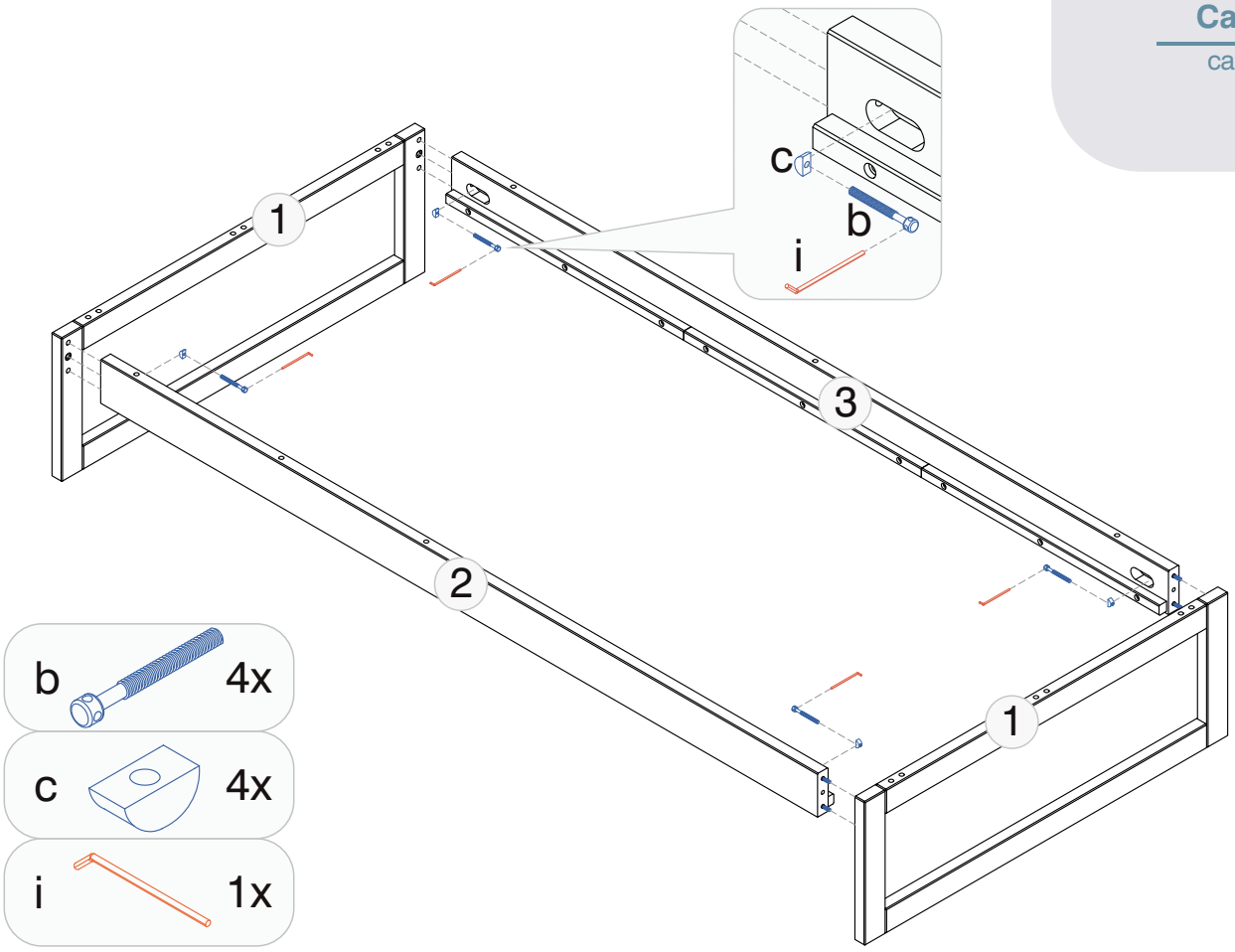

Cama
cama

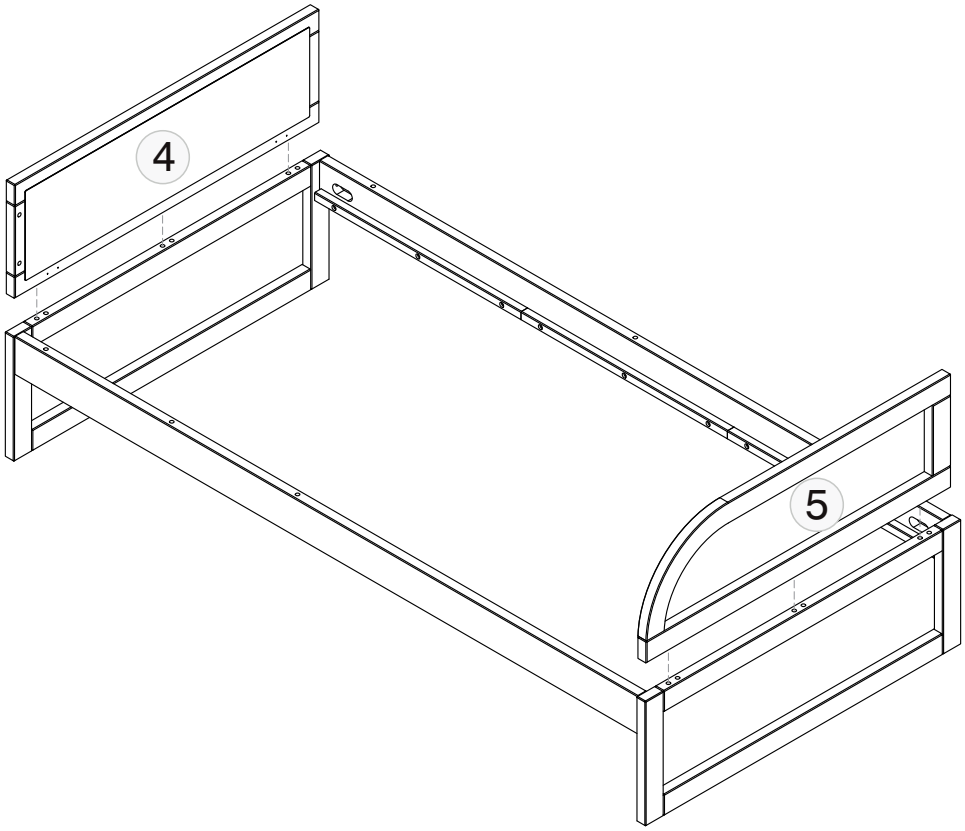

Cama
cama

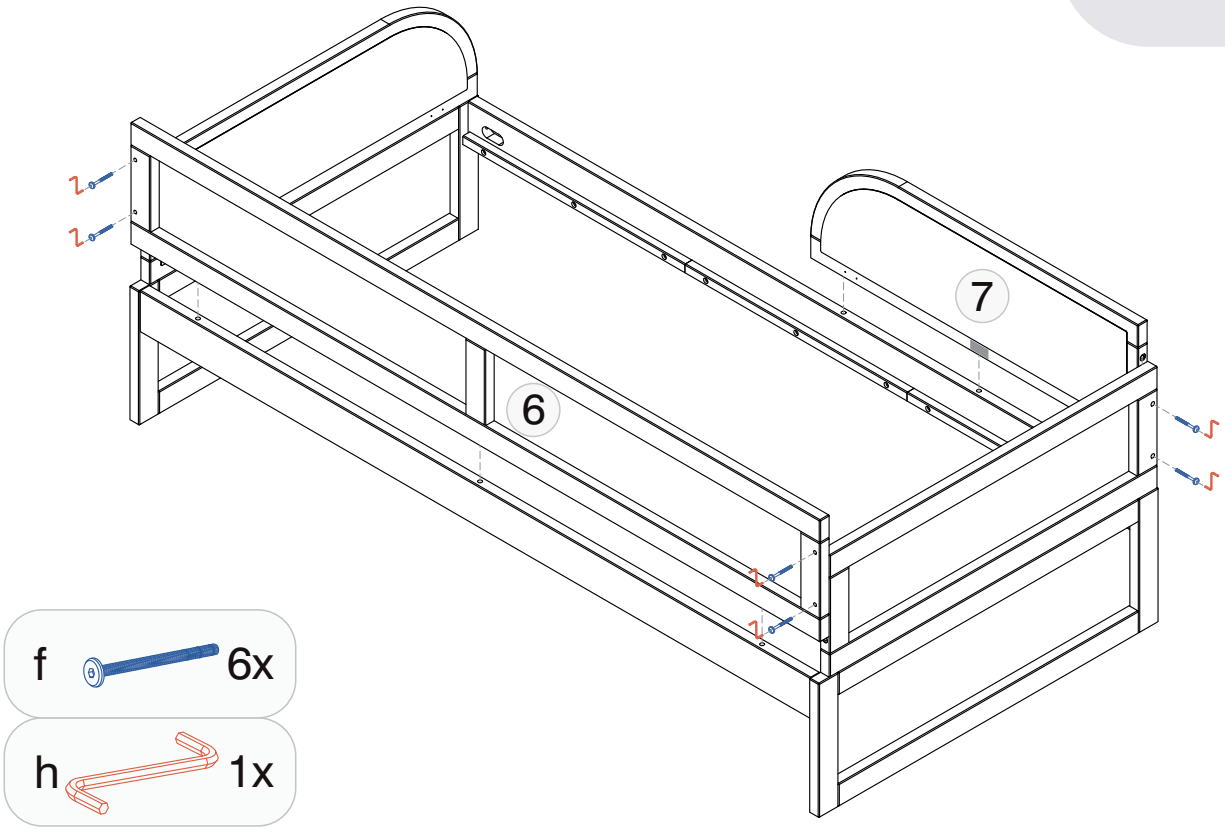

Cama
cama

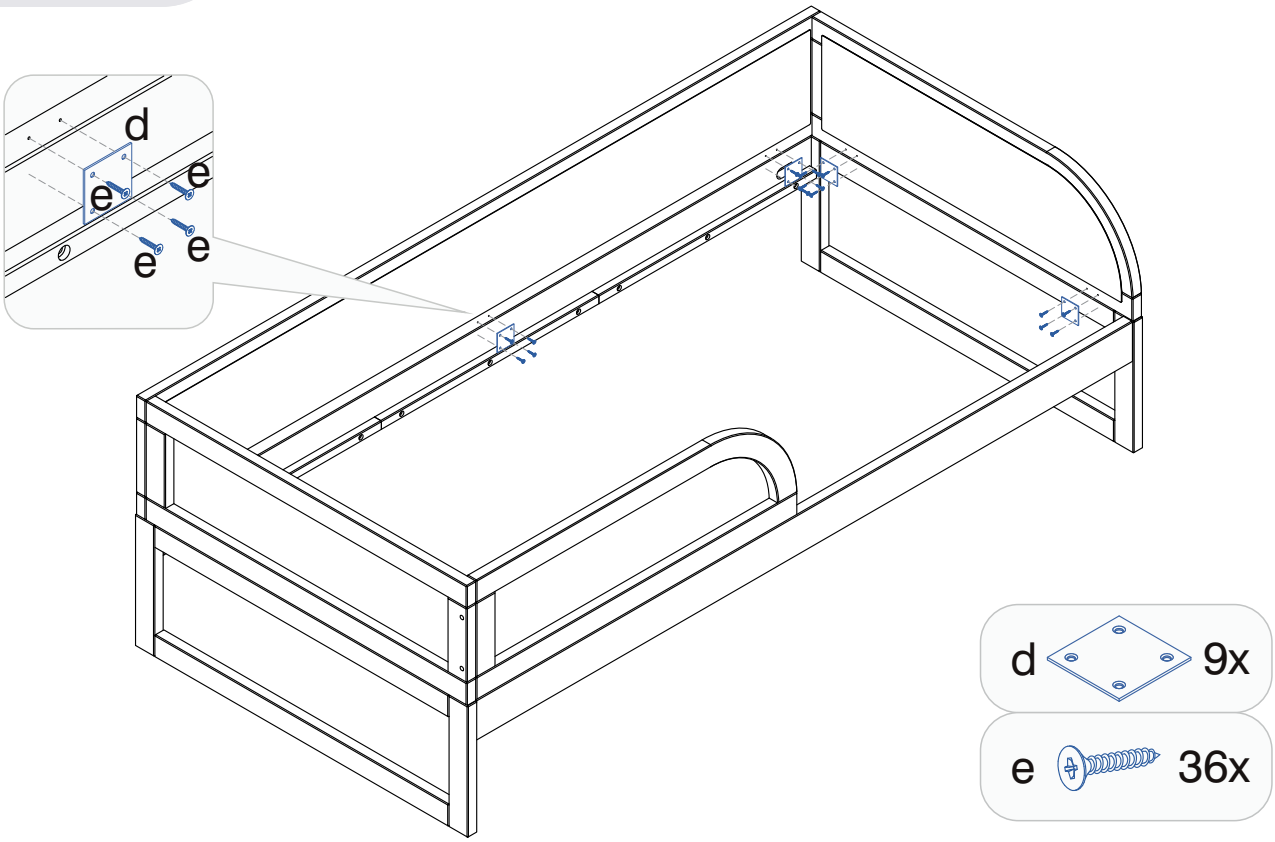

Cama
cama

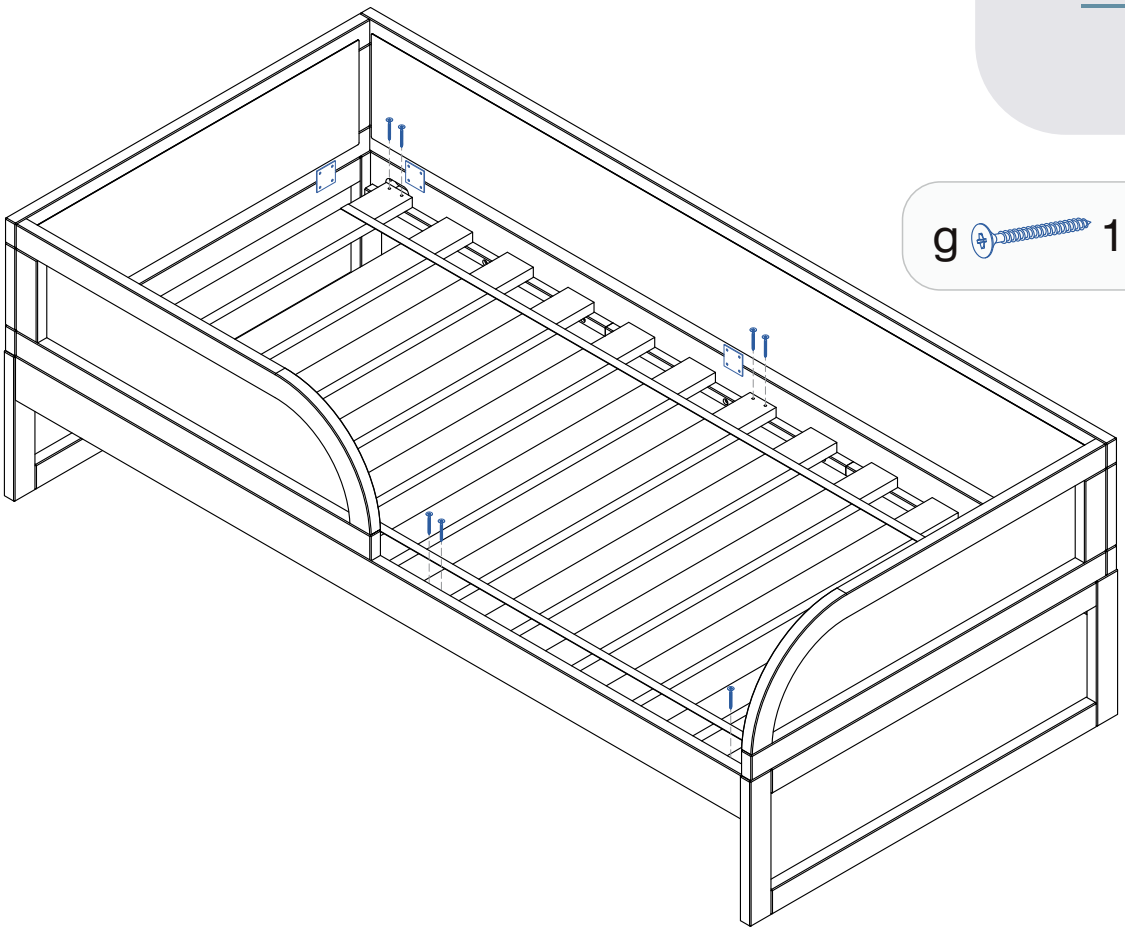

Cama
sofá cama

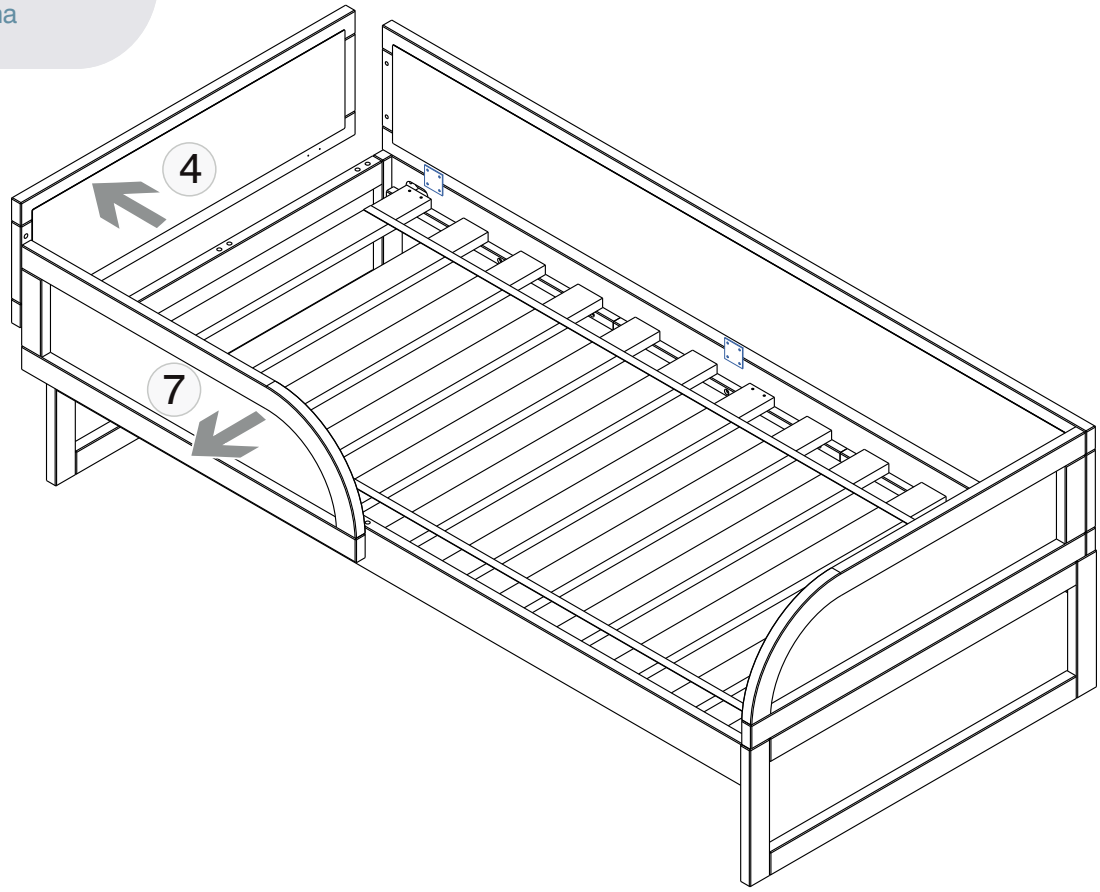

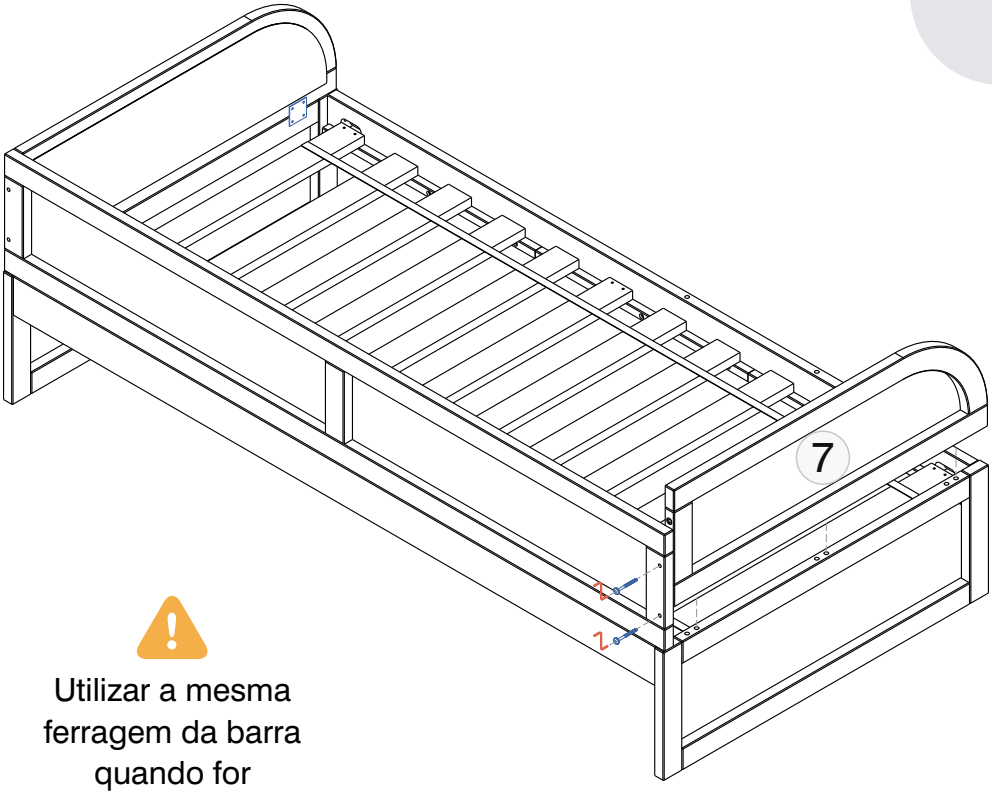

Utilizar a mesma ferragem da barra quando for desmontado

Cama
sofá cama

1 2 3

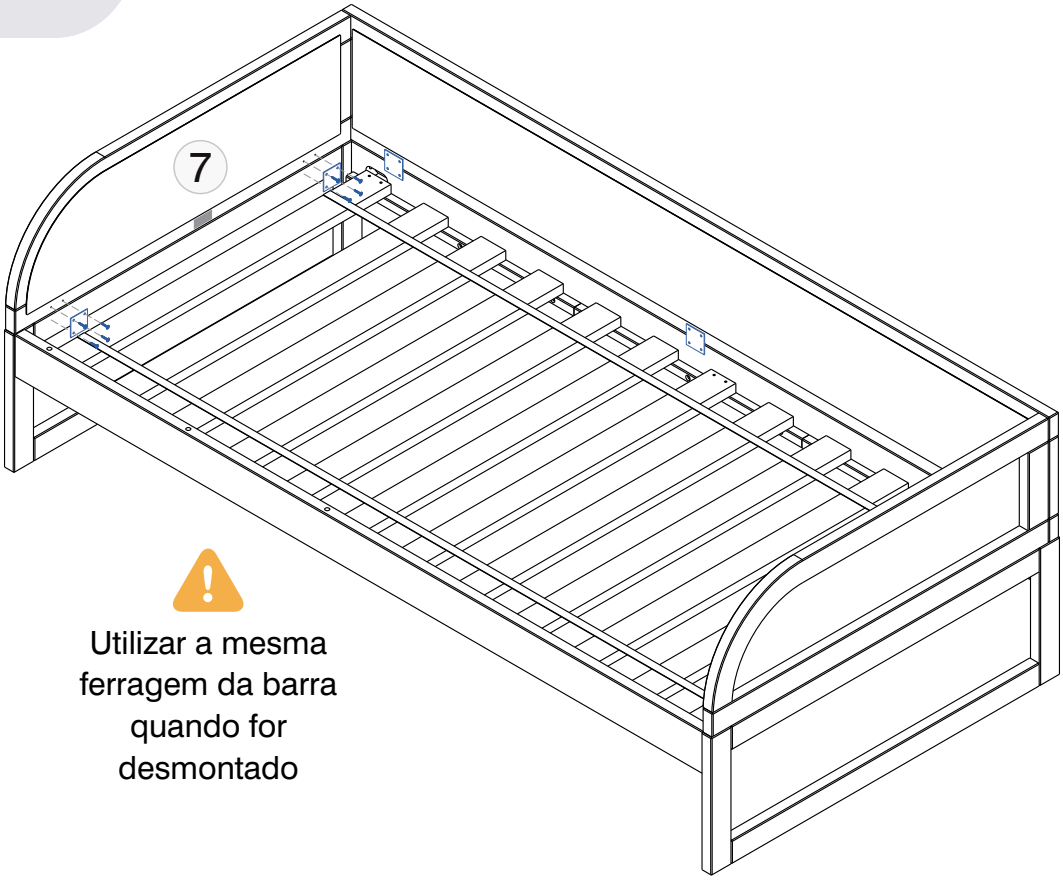

Utilizar a mesma ferragem da barra quando for desmontado